MRG 651-97 3 1/2" WWK WOF REV StB glacie | 114.0055.823



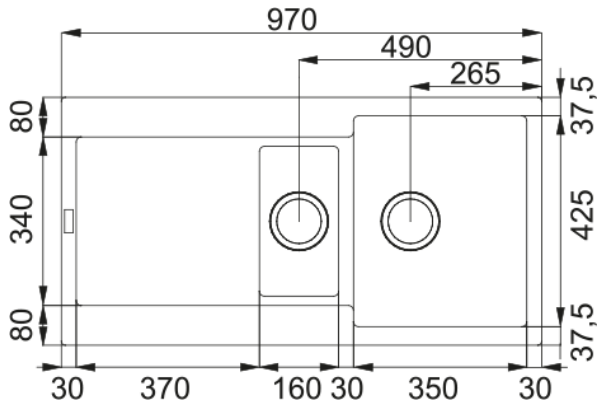

MRG 651 970x500mm, reversible,glacier, with basket strainer waste twist control 3 1/2", overflow and strainer bowl stainless steel

---

välimus	
Valamu tüüp	Kraanikauss (nööriga)
Materjali tüüp	Graniit
Kausside arv	1,5
Värv	Polaarne valge
Viimistlus	Mitte ühtegi
Ülevool	Jah
mõõdud	
Väline: paremalt vasakule	970.0
Väline suurus: eest taha	500.0
Kauss 1: paremalt vasakule	350.0
Kauss 1 suurus: eest taha	425.0
Kauss 1: sügavus	200.0
Kauss 2: paremalt vasakule	160.0
Kauss 2 suurus: eest taha	302.0
Kauss 2: sügavus	130.0
Väljalõike: paremalt vasakule	950.0
Väljalõike suurus: eest taha	480.0
paigaldusviis	
Minimaalne kapi suurus	60 cm
Toote spetsifikatsioonid	
Paigaldamise tüüp	Sisend
Jäätmete väljalaskeava	3 1/2"
Drenaažitoru asukoht	Pööratav Äravoolutoru
Aktiivne keerdühilduvus	Jah
Design	contemporary
toote tuvastamine	
Toote kaubamärk	FRANKE

Süsteem	Maris
Mudeli valik	Maris
Heakskiidu logo	CE
Heakskiidu logo	UKCA
omadused	
Kanalisatsioonitoru number	1
Toote pöörduvus	Jah
Kraanide ripp	Jah
Jäätmekomplekt sisaldab	Jah
Jäätmekomplekti tüüp	Automaatse keeramise nupp
Sifoon kaasas	Ei
Kraani aukude arv	2 - eelnevalt puuritud
Seebi dosaatori auk	Ei
Range of worktop thickness	30 mm