ROG 610-41 3 1/2" WWK BSWT ND beige | 114.0009.506



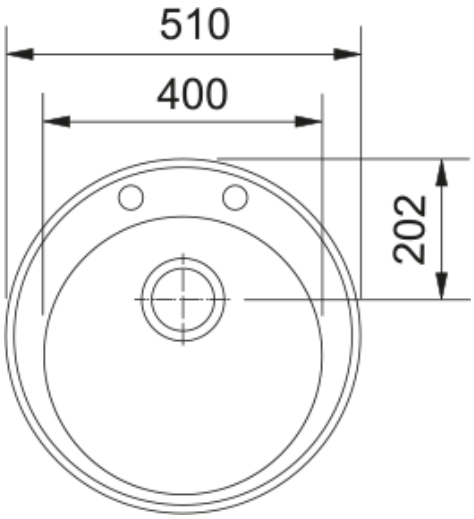

ROG 610-41 diameter 510mm, without drainer, beige, with basket strainer waste twist control 3 1/2" and cut out template

---

välimus	
Valamu tüüp	Kauss (ilma äravooluta)
Materjali tüüp	Graniit
Kausside arv	1
Värv	Kaerahelbed
Viimistlus	Mitte ühtegi
Ülevool	Jah
mõõdud	
Väline: paremalt vasakule	510.0
Väline suurus: eest taha	510.0
Kauss 1: paremalt vasakule	400.0
Kauss 1 suurus: eest taha	400.0
Kauss 1: sügavus	195.0
Cutout inset: diameter	490.0
paigaldusviis	
Minimaalne kapi suurus	45 cm
Toote spetsifikatsioonid	
Paigaldamise tüüp	Sisend
Jäätmete väljalaskeava	3 1/2"
Drenaažitoru asukoht	Äravoolutoru Pole
Aktiivne keerdühilduvus	Ei
toote tuvastamine	
Toote kaubamärk	FRANKE
Süsteem	Mitte ühtegi
Mudeli valik	Ronda
Heakskiidu logo	CE
Heakskiidu logo	UKCA
omadused	

Kanalisatsioonitoru number	Äravoolutoru pole
Toote pöörduvus	Ei
Kraanide ripp	Jah
Jäätmekomplekt sisaldab	Jah
Jäätmekomplekti tüüp	Automaatse keeramise nupp
Sifoon kaasas	Ei
Kraani aukude arv	2 - eelnevalt puuritud
Seebi dosaatori auk	Ei
Range of worktop thickness	30 mm