ROL 610-39 3 1/2" BSW ND TH TL OFS FRL | 101.0734.373



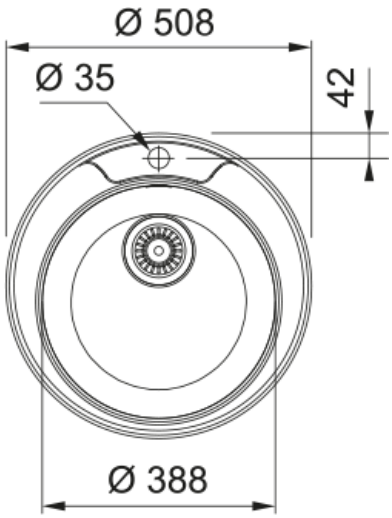

ROL 610-39, stainless steel, linen, 3 1/2", with waste kit, with overflow slots, with tap ledge, with tap hole

---

välimus	
Valamu tüüp	Kauss (ilma äravooluta)
Materjali tüüp	Roostevaba teras
Kausside arv	1
Värv	Teras
Viimistlus	Lina/dekor
Ülevool	Jah
mõõdud	
Väline: paremalt vasakule	508.0
Väline suurus: eest taha	508.0
Kauss 1: paremalt vasakule	389.0
Kauss 1 suurus: eest taha	389.0
Kauss 1: sügavus	160.0
Cutout inset: diameter	490.0
paigaldusviis	
Minimaalne kapi suurus	50 cm
Toote spetsifikatsioonid	
Paigaldamise tüüp	Sisend
Jäätmete väljalaskeava	3 1/2"
Drenaažitoru asukoht	Äravoolutoru Pole
Kauss 1: lisatarviku serv	Ei
Aktiivne keerdühilduvus	Ei
Design	round
toote tuvastamine	
Toote kaubamärk	FRANKE
Süsteem	Mitte ühtegi
Mudeli valik	Rondo
Heakskiidu logo	CE

Heakskiidu logo	UKCA
omadused	
Kanalisatsioonitoru number	Äravoolutoru pole
Toote pöörduvus	Ei
Kraanide ripp	Jah
Jäätmekomplekt sisaldab	Jah
Jäätmekomplekti tüüp	Manuaal
Sifoon kaasas	Ei
Kraani aukude arv	1
Seebi dosaatori auk	Ei
Range of worktop thickness	30 mm
Äravoolu kate	Ei