Active Plus 2.0,udtræk m/brus, SG | 115.0721.464



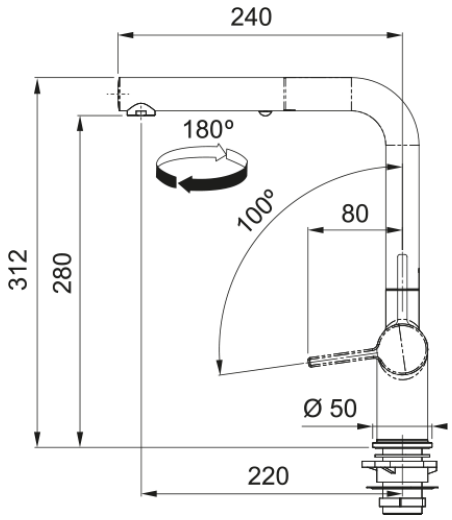

Active Plus 2.0,udtræk m/brus, SG

Egenskaber	
Tud	L - formet
Farve	Slate grey
Materialetype	Messing
Materiale på udtræksslange	Nylon grå
Brusemateriale	Messing
Dimensioner	
Diameter armaturhul	35mm
Dimensioner på kartushe	35 mm
Samlet højde	312.0
Installation	
Installeringsmetode	Skaft
Vandtilkobling	3/8"
Vandslange	450 mm
Produkt specifikation	
Tryk	Højt vandtryk
Version	Brus
Operation	Greb side
Rotation på tud	180°
Gennemstr. blandet vand @3 bar	7.5
Energy saving	Ja
Produktidentifikation	
Varemærke	FRANKE
Produktfamilie	Maris
Model	Active
Produktegenskaber	
Vandbesparende	Ja
Perlatortype	Laminar

Shower version	dobbelt sprøjtefunktion (nål o