Emhætte 400 SILVER LED | 110.0037.334



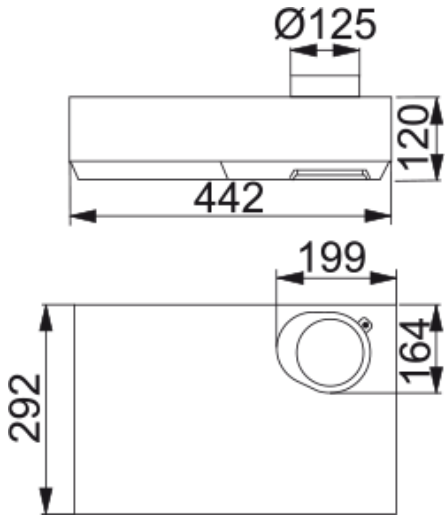

Emhætte 400 SILVER LED

Egenskaber	
Hætte kategori	Built-in
Overfladefinish	Silver metallic
Dimensioner	
Bredde i mm	442.0
Diameter luftudtag	125
Energispecifikation	
Stik type	N/A
F. dynamisk eff.klasse	D
Light efficiency class	B
Grease filtering efficiency Cl	B
Motorspænding	N/A
Motorgruppe	N/A
Antal motorer	1
Installation	
Installation	Skab
Produkt specifikation	
Luftkvalitetssensor	Nej
Energy efficiency class	C
Tilbageslagsventil	Nej
Bagudgang	Nej
Nul dryp	Nej
Produktidentifikation	
Varemærke	FRANKE
Model	400 HOOD
Blower tech.name	N/A
Produktegenskaber	
Antal lamper	1

Type belysning	Led-lampe
Fjernbetjening	Nej
Vandtæt	Nej
Brugergrænsefladetype	N/A
Hastighedsnummer	N/A
Hastighedsindstilling	Nej
24 timer	Nej
Forsinke	Nei
Sensor selvstart	Nej
WI-FI	Nej
Filter typologi	Grid
Filtertype	Metallic
Kulfilter	Nej

Præstationsværdier

Capacity IEC max	339.0
Capacity IEC min	188.0
Noiselevel intensive	0.0
Noiselevel max	63.0
Noiselevel min	51.0