Inselhaube Maris Suspended | 345.0698.564



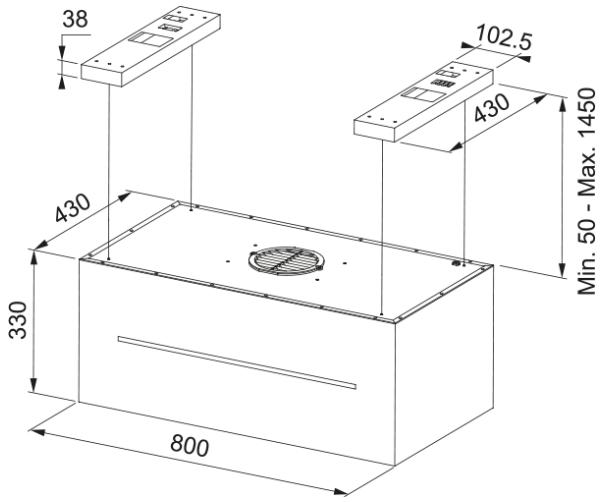

FMAS BKMATT F80 Inselhaube Maris Suspended Black Matt 80cm

Produktinformationen	
Dunstabzugshauben Kategorie	Insel
Oberflächenfinish	Schwarz Extra Matt
Abmessungen	
Breite in mm	800.0
Durchmesser Abluftstutzen	150
Energiewerte	
Anschluss	Ohne Stecker
Jährlicher Energieverbrauch	60.1
Effizienz F	A
Lichteffizienzklasse	A
Lüftungstechnik	F
Motorspannung	220-240V 50-60Hz
Motortyp	SP A+
Anzahl Motoren	1
Installation	
Installation	Insel
Produktspezifikationen	
Luftqualitätssensor	Nein
Energie-Effizienzklasse	A
Rückschlagventil	Nein
Hinterer Auslass	Nein
Tropffrei	Nein
UI Type	Touch control
Lamp Type	LED-Leiste
Artikeldaten	
Marke	Franke
Produktfamilie	Maris

Model	Maris
Blower tech.name	D39

Eigenschaften

Anzahl Lampen	3
Beleuchtungsart	Einbau LED Leiste L600
Fernbedienung	Ja
Wasserfest	Nein
Bedienung	Touch Metall
Anzahl Stufen	Siehe Benutzerhandbuch
Stufenregelung	3+i
24H	Nein
Verzögerung	Nein
Selbst Startautomatik	Nein
WI-FI	Nein
Filter Typology	Kassette
Filtertyp	Aluminium
Aktivkohlefilter	Ja

Leistung

Geschwindigkeit	1	2	3	Boost
Durchflussmenge (m³h)	290.0	420.0	580.0	740.0
Maximaler Druck (Pa)	460.0	550.0	570.0	580.0
Leistung (Watt)	150.0	200.0	240.0	250.0
Geräuschpegel (dBA)	57.0	60.0	64.0	68.0