Lina L Festauslauf Onyx | 115.0728.478



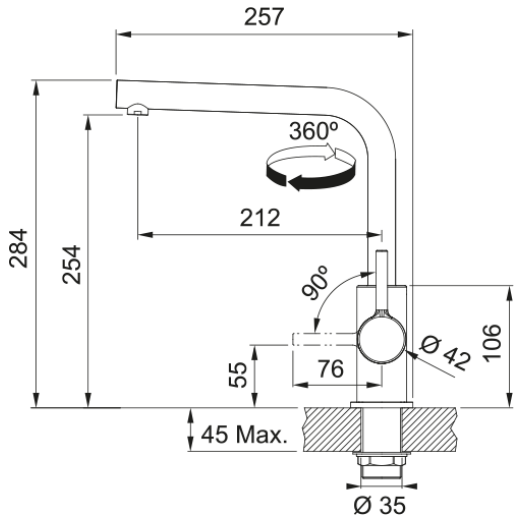

Lina L Festauslauf Onyx, Hochdruck, Seitenbedienung, Schwenkbereich 360°, Schlauchlänge 47 cm

---

Produktinformationen	
Auslauf	L - Auslauf
Farbe	Onyx
Material	Messing
Abmessungen	
Durchmesser Armaturenloch	35 mm
Kartuschengröße	35 mm
Höhe	284.0
Installation	
Fixierungsart	Befestigungshülse
Flexschlauchverbindung	3/8"
Länge des Wasserschlauchs	470 mm
Produktspezifikationen	
Druck	Hochdruck
Version	Festauslauf
Bedienung Armatur	Seitenbedienung
Schwenkbereich	360°
Durchflussrate Mischwasser	9.8
Artikeldaten	
Marke	Franke
Produktfamilie	Smart
Model	Lina
Eigenschaften	
ECO Wasserpar System	Nein
Typ Strahlregler	Aerated