FBI 525 PLUS/2 Nerez | 305.0599.543



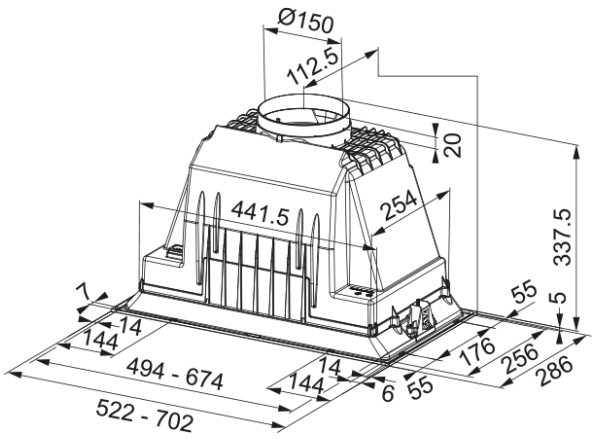

Vestavný odsavač par Box Plus. Provedení nerezový rám. Energetická třída B. Posuvné přepínače. 3 Stupně výkonu.

Informace o produktu	
Kategorie odsavače par	Vestavný
Povrch	Nerez
Rozměry	
Šířka v mm	520.0
Průměr vyústění odtahu	150
Energetická specifikace	
Typ zástrčky	EU
Roční energetická spotřeba	55.9
Tř. fluidní dynam. účinnosti	B
Třída světelné účinnosti	A
Třída účinnosti filtrace tuků	C
Napětí motoru	220-240V 50-60Hz
Typ motoru	SP 600 HE
Počet motorů	1
Instalace	
Instalace	Vestavný
Specifikace produktu	
Senzor kvality vzduchu	Ne
Energetická třída	B
Bez zpětné klapky	Ano
Odtah dozadu	Ne
Zero Drip	Ne
UI Type	Slider
Lamp Type	Hranaté LED světlo
Identifikace produktu	
Produktová značka	FRANKE
Produktová řada	Smart

Modelová řada	BOX PLUS
Blower tech.name	D39

Vlastnosti

Počet světel	2
Typ osvětlení	Led S2000 4000K
Dálkový ovladač	Ne
Voděodolnost	Ne
Typ ovládání	Electromechanical Slider
Počet rychlostí	3
Nastavení rychlosti	Ne
24H	Ne
Doběh	Ne
Senzor automat.startu	Ne
Wi-Fi	Ne
Typologie filtru	Kazeta
Typ filtru	Hliník
Uhlíkový filtr	Ne

Výkony

Rychlost	1	2	3
Výkon (m³/h) EN IEC 61591	230.0	390.0	590.0
Max. tlak (Pa)	250.0	400.0	520.0
Výkon motoru (Watt)	80.0	105.0	160.0
Hluk dB(A) EN IEC 60704-3	47.0	55.0	63.0