OID 611-78 Černá | 114.0288.588



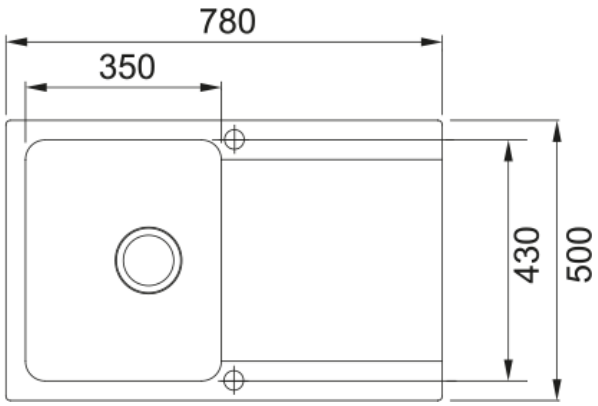

Tectonitový dřez Orion. Cena zahrnuje: Sítkový ventil 3 1/2“ s přepadem. Sifon pro úsporu místa 6/4“ s odbočkou na myčku nádobí. Pozor! Bez otvoru na baterii. (Otvor lze vyvrtat vykružovacím vrtákem přímo při montáži).

Informace o produktu	
Typ dřezu	Dřez s odkapem
Materiál	Tectonite
Počet dřezů	1
Barva	Černá
Povrch	Žádná
Přepad	Ano
Rozměry	
Vnější rozměr: délka	780.0
Vnější rozměr: šířka	500.0
Vnitřní rozměr: délka	350.0
Vnitřní rozměr: šířka	360.0
Hloubka dřezu	180.0
Výřez pro horní montáž: délka	764.0
Výřez pro horní montáž: šířka	484.0
Instalace	
Min. šířka skříňky	45 см
Specifikace produktu	
Typ instalace	Horní montáž
Výpusť	3 1/2"
Odkapávací plocha	Reverzibilní
Design	traditional
Identifikace produktu	
Produktová značka	FRANKE
Produktová řada	Smart
Modelová řada	Orion
Logo	CE

Vlastnosti

Počet odkapávacích ploch	1
Reverzibilní	Ano
Zadní lem na baterii	Ne
Příslušenství v ceně	Ano
Typ ovládání výpusti	Manuální
Včetně sifonu	Ano
Počet otvorů	Bez otvoru na baterii
Možnost umístit dávkovač	Ne
Minimum worktop thickness	20 mm