BFG 611-78 Bílá-led | 114.0285.168

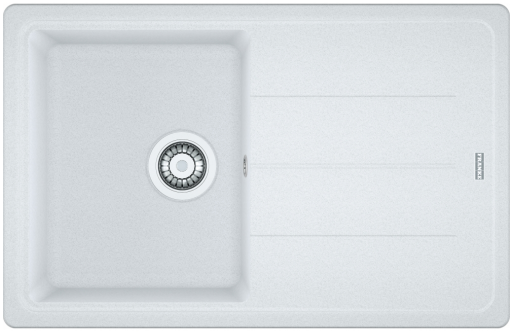

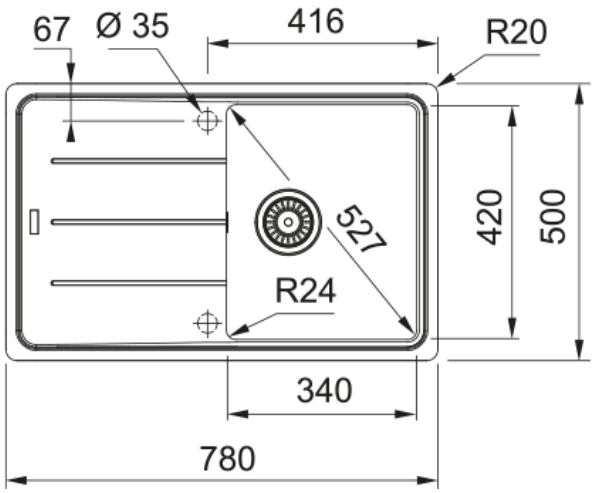

Fragranitový dřez Basis. Cena zahrnuje: Sítkový ventil 3 1/2“ s přepadem. Sifon pro úsporu místa 6/4“ s odbočkou na myčku nádobí. 2 Místa pro vyvrtání otvoru.Pozor! Baterie je umístěna ve vyspádované odkapávací ploše a je mírně nakloněna.

Informace o produktu	
Typ dřezu	Dřez s odkapem
Materiál	Fragranite
Počet dřezů	1
Barva	Bílá-led (T-Bílá)
Povrch	Žádná
Přepad	Ano
Rozměry	
Vnější rozměr: délka	780.0
Vnější rozměr: šířka	500.0
Vnitřní rozměr: délka	340.0
Vnitřní rozměr: šířka	420.0
Hloubka dřezu	200.0
Výřez pro horní montáž: délka	760.0
Výřez pro horní montáž: šířka	480.0
Instalace	
Min. šířka skříňky	45 см
Specifikace produktu	
Typ instalace	Horní montáž
Výpusť	3 1/2"
Odkapávací plocha	Reverzibilní
Kompatibilní s Active Twist	Ano
Design	contemporary
Identifikace produktu	
Produktová značka	FRANKE
Produktová řada	Maris
Modelová řada	Basis
Logo	CE

Vlastnosti

Počet odkapávacích ploch	1
Reverzibilní	Ano
Zadní lem na baterii	Ano
Příslušenství v ceně	Ano
Typ ovládání výpusti	Manuální
Včetně sifonu	Ano
Počet otvorů	2 - Pro vyvrtání
Možnost umístit dávkovač	Ne
Minimum worktop thickness	30 mm