Sada pro recirkulaci (Sokl 10 cm) | 112.0678.323

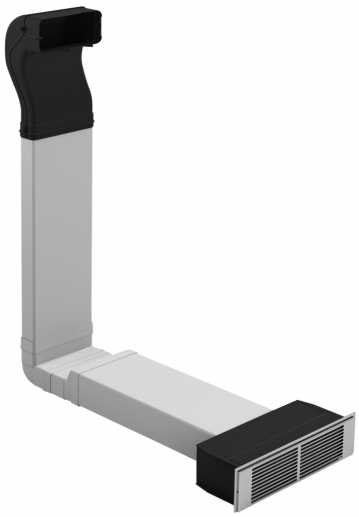

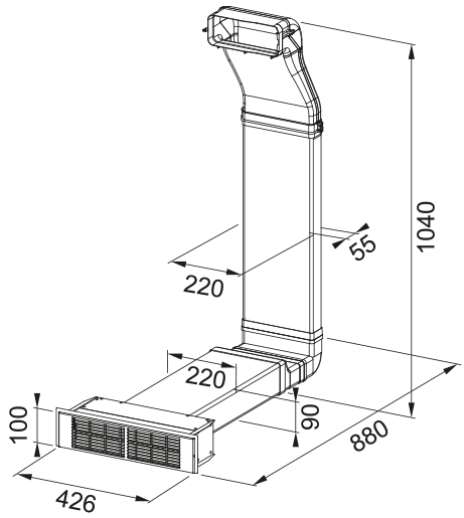

Sada pro recirkulaci přes mřížku (Sokl 10 cm). Obsahuje 1 pachový filtr. K odsavači par: FSM 709.

Informace o produktu	
Materiál	Různé materiály
Podkategorie	Odsavač par - Přísl. ostatní
Identifikace produktu	
Produktová řada	Žádná