NEX 621/2 Nerez | 101.0199.895

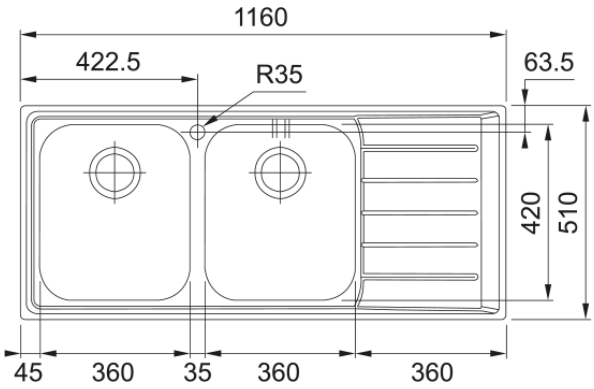

Nerezový dřez Neptun. Cena zahrnuje: Sítkový ventil 3 1/2" s přepadem. Sítkový ventil 3 1/2". Sifon pro úsporu místa 6/4" s odbočkou na myčku nádobí. Otvor pro baterii ∅ 35 mm.

Informace o produktu	
Typ dřezu	Dřez s odkapem
Materiál	Nerez
Počet dřezů	2
Barva	Ocel
Povrch	Broušený
Rozměry	
Vnější rozměr: délka	1160.0
Vnější rozměr: šířka	510.0
Vnitřní rozměr: délka	360.0
Vnitřní rozměr: šířka	420.0
Hloubka dřezu	190.0
Vnitřní rozměr 2. dřezu: délka	360.0
Vnitřní rozměr 2. dřezu: šířka	420.0
Hloubka 2. dřezu	190.0
Výřez pro horní montáž: délka	1140.0
Výřez pro horní montáž: šířka	490.0
Instalace	
Min. šířka skříňky	80 см
Specifikace produktu	
Typ instalace	Horní montáž
Výpusť	3 1/2"
Odkapávací plocha	Odkapávací plocha vpravo
Kompatibilní s Active Twist	Ano
Identifikace produktu	
Produktová značka	FRANKE
Produktová řada	Maris
Modelová řada	Neptune

Logo	CE
Vlastnosti	
Počet odkapávacích ploch	1
Reverzibilní	Ne
Zadní lem na baterii	Ano
Příslušenství v ceně	Ano
Typ ovládání výpusti	Manuální
Včetně sifonu	Ano
Počet otvorů	1
Možnost umístit dávkovač	Ne