FRANKE

IT LIBRETTO INSTALLAZIONE
EN INSTALLATION MANUAL
DE INSTALLATIONSANLEITUNG
FR MANUEL D'INSTALLATION
TR MONTAJ KITAPÇIĞI
ES MANUAL DE INSTALACIÓN
PT LIVRO DE INSTRUÇÕES PARA INSTALAÇÃO
GR ΟΔΗΓΙΕΣ ΕΓΚΑΤΑΣΤΑΣΗΣ
RU РУКОВОДСТВО ПО УСТАНОВКЕ
NL INSTALLATIE-INSTRUCTIES
SE INSTALLATIONSHANDBOK
PL INSTRUKCJA INSTALACJI

Make it wonderful

FSMA 605
FSMA 805
FSMA 905

IT Attenzione! Prima di procedere all'installazione, leggere le Avvertenze e Suggerimenti contenute nel Libretto di Uso.

EN Warning! Before proceeding with installation, read the Recommendations and Suggestions in the User Manual.

DE Achtung! Lesen Sie vor Beginn der Installation die Sicherheitshinweise in der Bedienungsanleitung.

FR Attention! Veuillez lire les consignes de sécurité que contient la Notice d'utilisation avant d'installer l'appareil.

TR Uyarı! Montaj işlemine başlamadan önce, kullanma kılavuzundaki güvenlik bilgilerini okuyunuz.

ES ¡Atención! Antes de realizar la instalación, la instalaciòn de seguridad del Manual del usuario.

PT Atenção! Antes de continuar a instalação, leia as informações de segurança no Manual de Utilizador.

GR Προειδοποίηση! Πριν συνεχίσετε με την εγκατάσταση, διαβάστε τις πληροφορίες ασφάλειας στσ εγχειρίδιο χρήστη.

RU Внимание! Перед тем как пристпать к установке, прочтите информацию по технике безопасностп в руковоcтве пользователя.

NL Waarschuwing! Lees de veiligheidsinformatie in de gebruikershandleiding voordat u met de installatie begint.

SE Varning! Läs säkerhetsanvisningarna i bruksanvisningen innan du fortsätter med installationen.

PL Ostrzeżenie! Przed rozpoczęciem instalacji należy przeczytać informacje dotyczące bezpieczeństwa podane w Instrukcji obsługi.

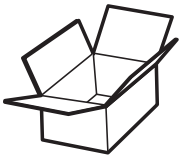

I
1x

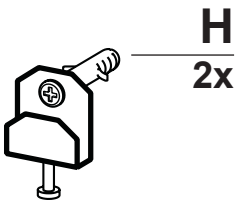
H
2x

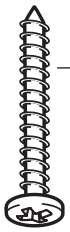
L
1x

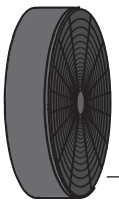
W
2x

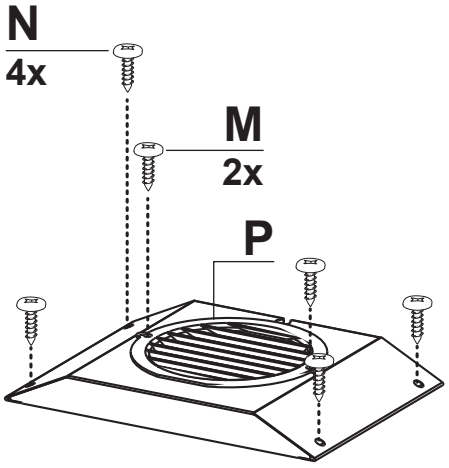
N
4x
M
2x
P

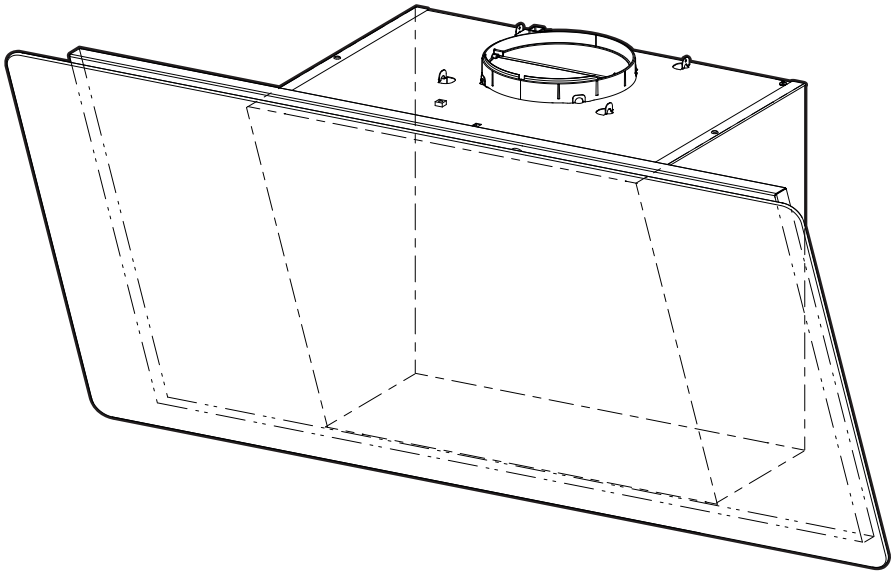

1x

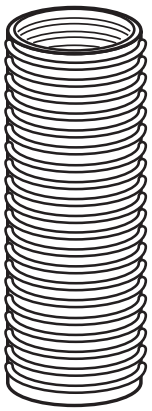

ø 120 mm
ø 150 mm

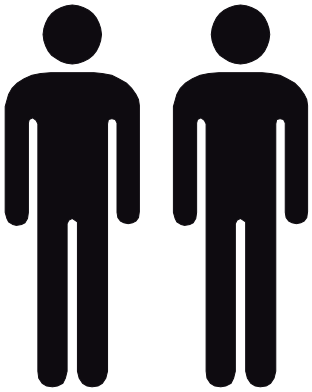

OK!

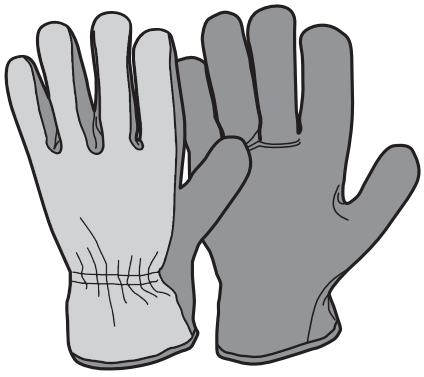

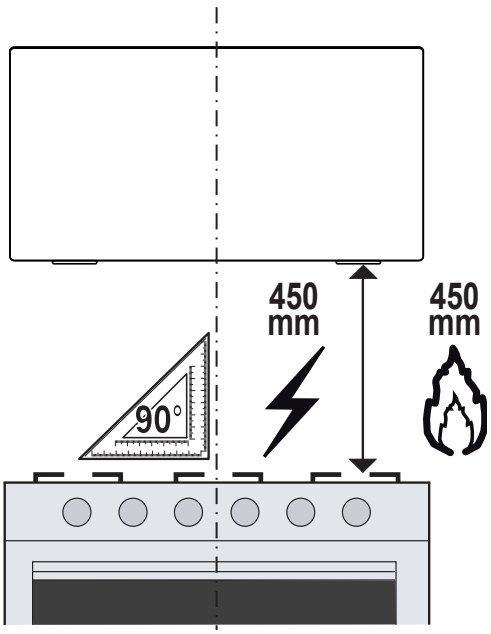

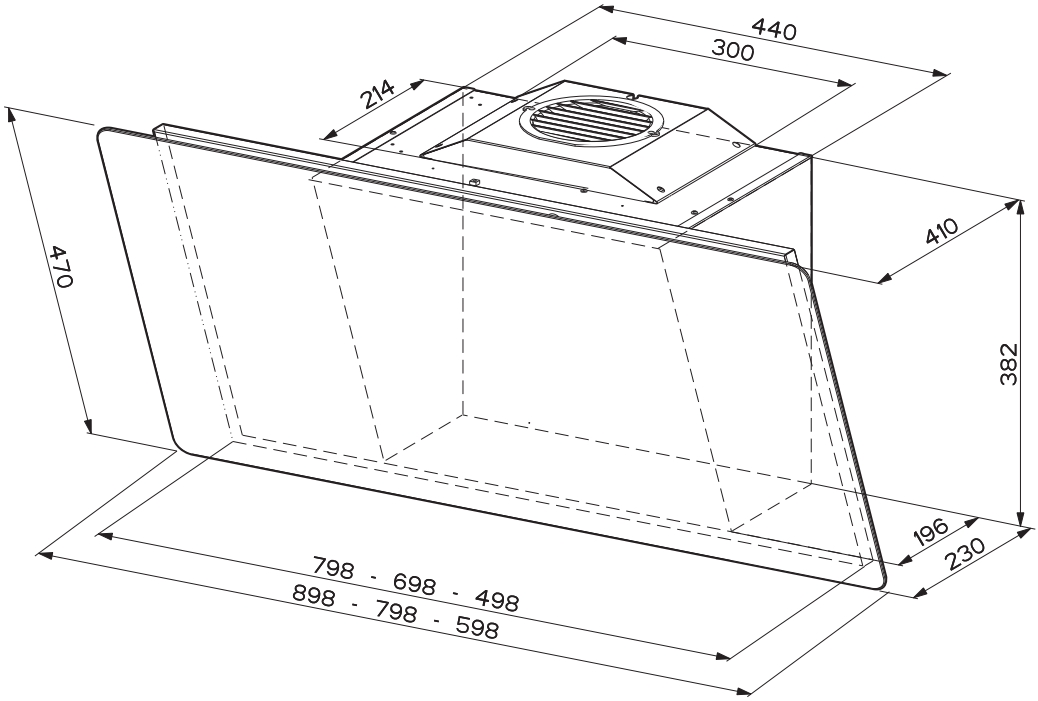
440
300
214
470
410
382
196
230
798 - 698 - 498
898 - 798 - 598

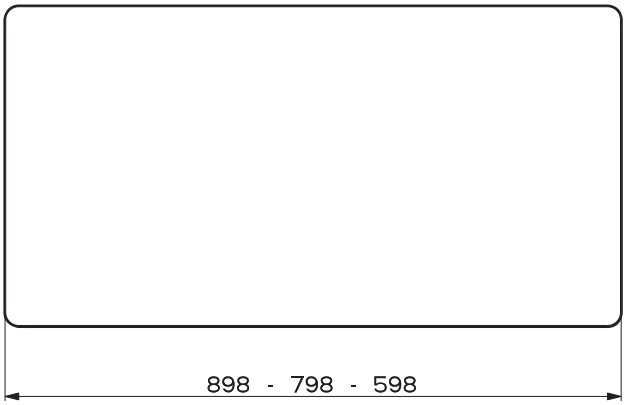
898 - 798 - 598

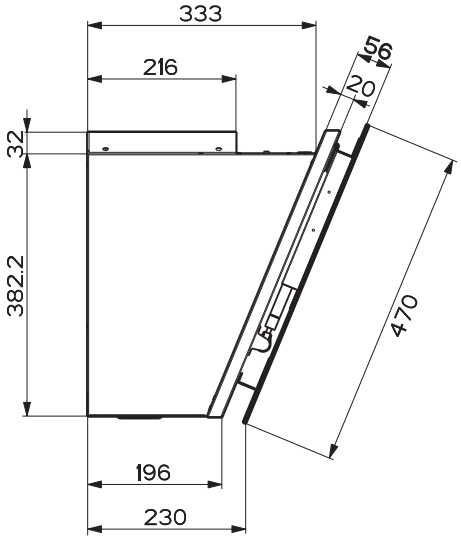
333
216
5
6
20
32
382.2
470
196
230

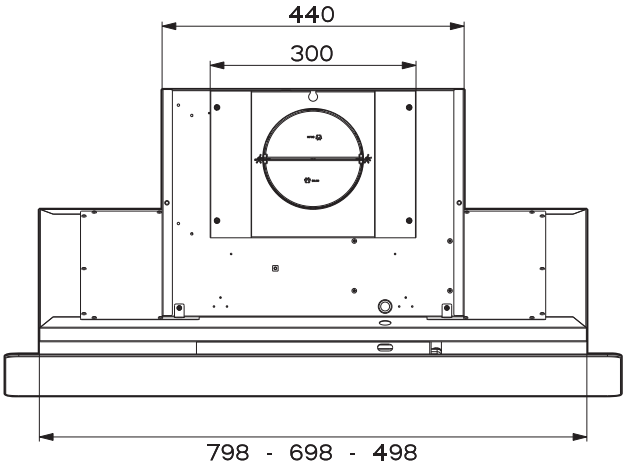
440
300
798 - 698 - 498

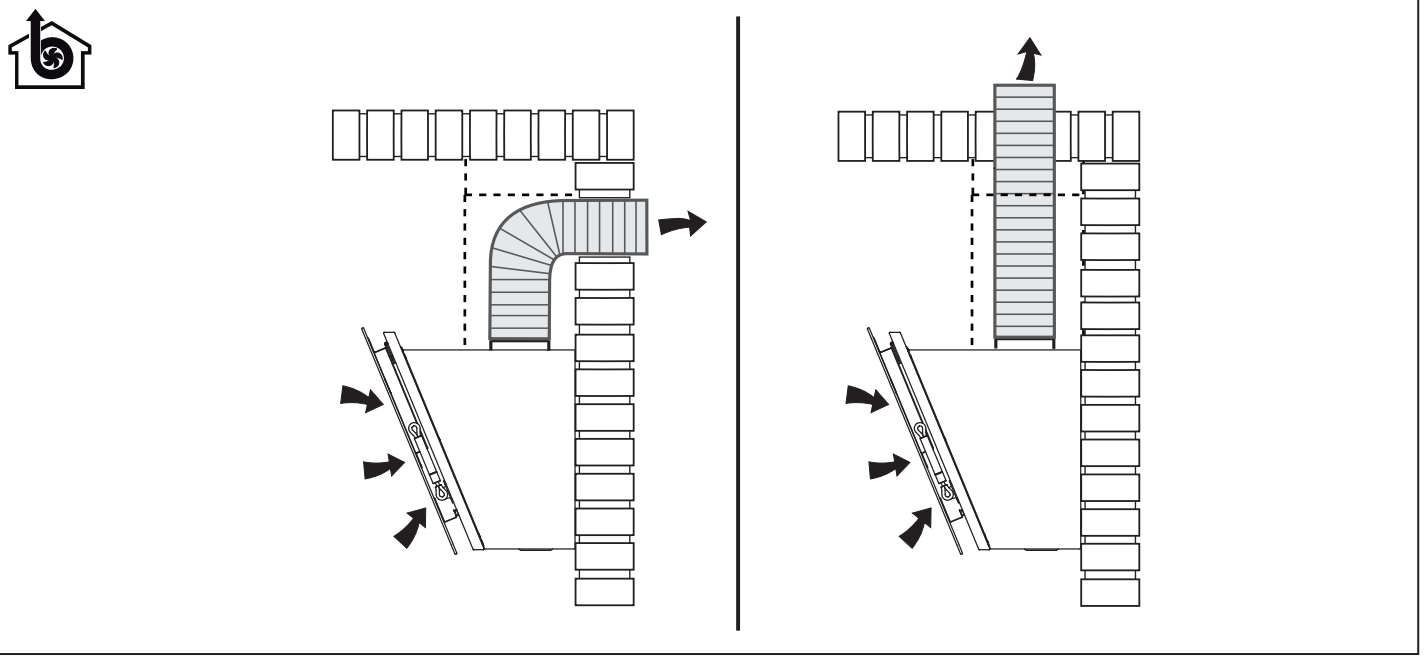

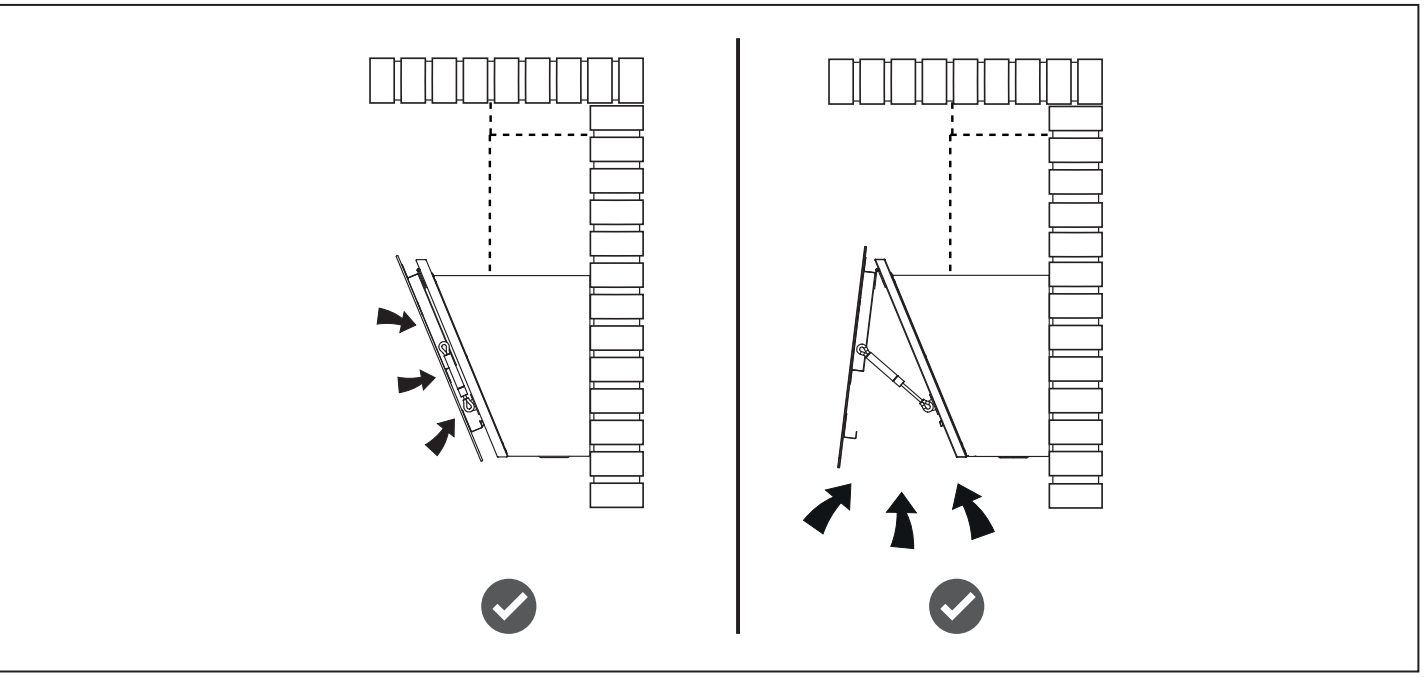

1

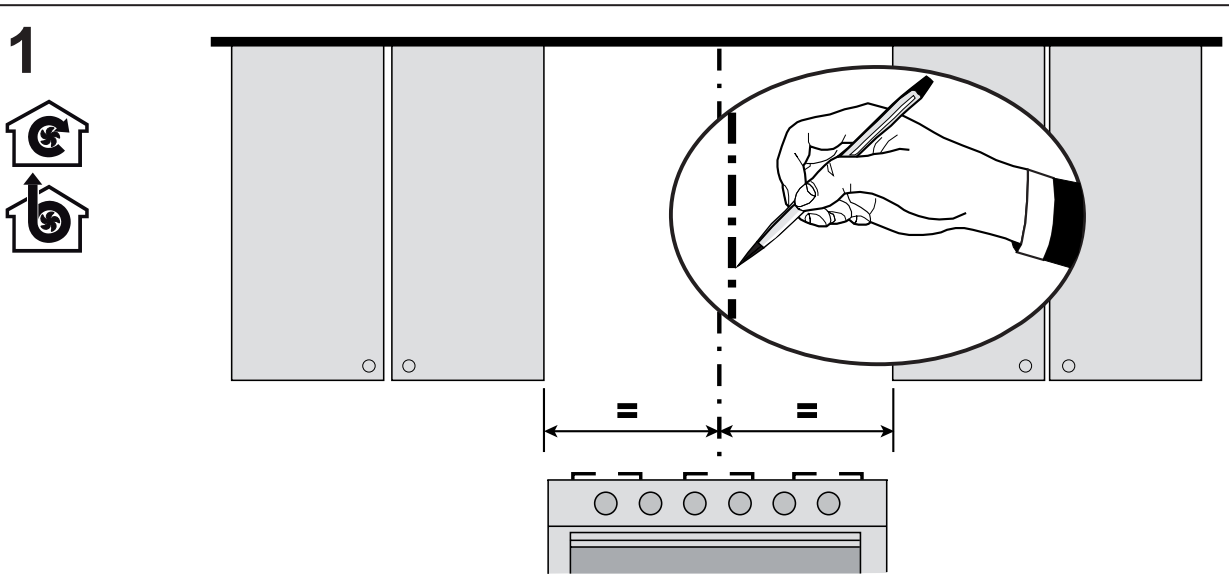

2

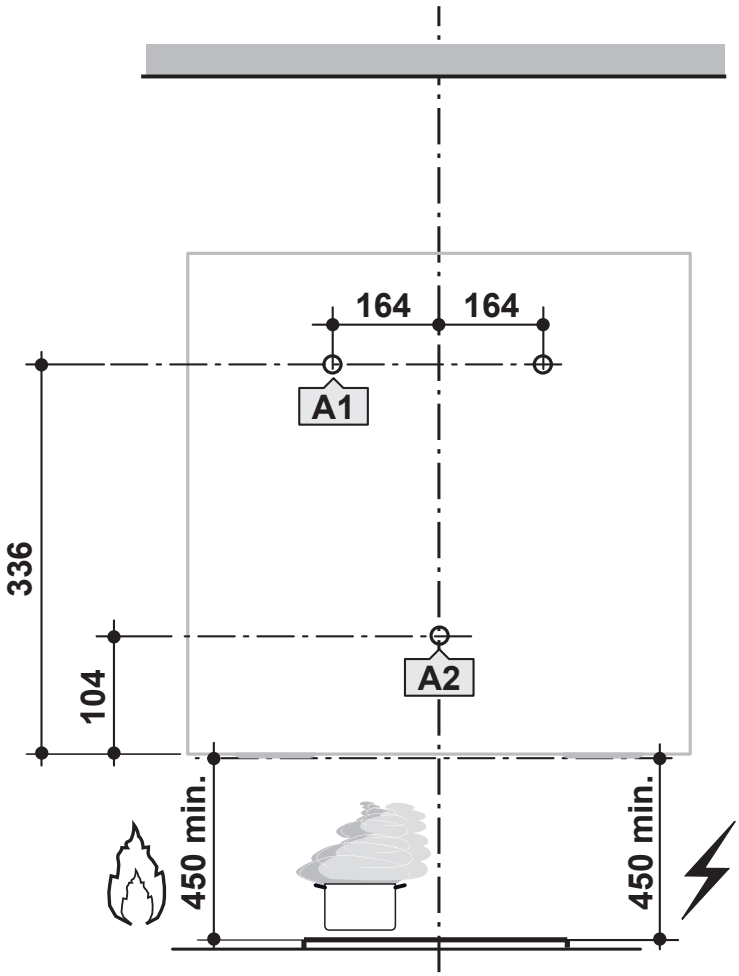

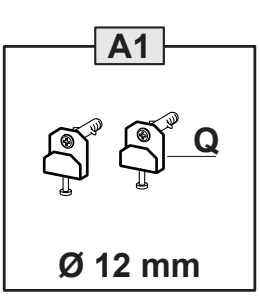

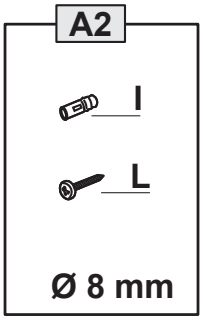

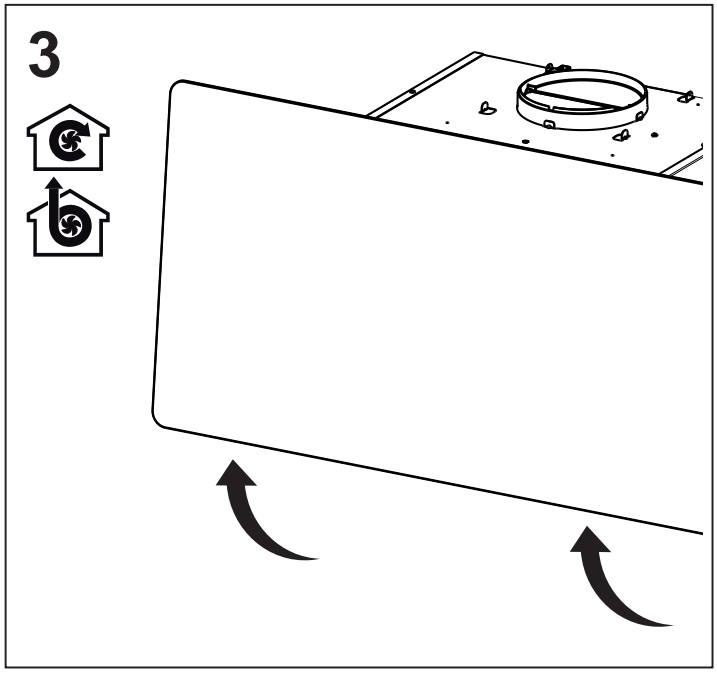
3

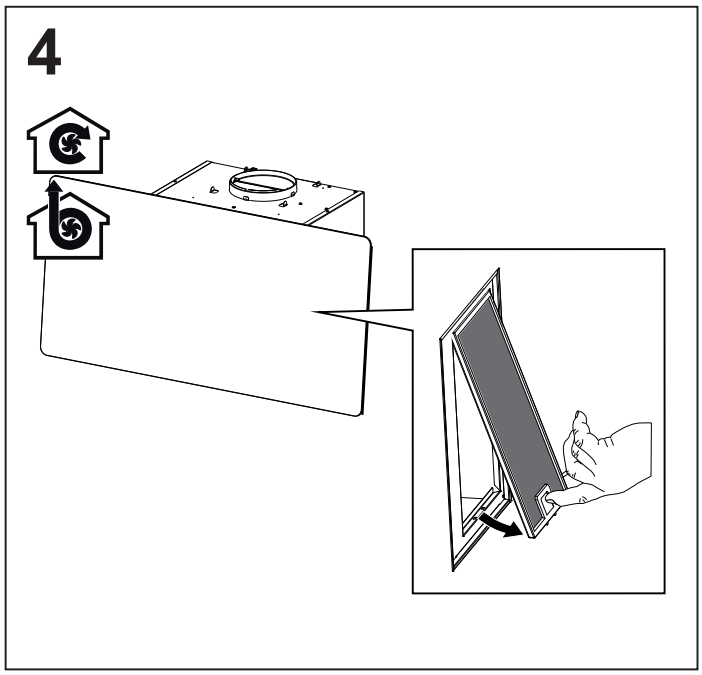
4

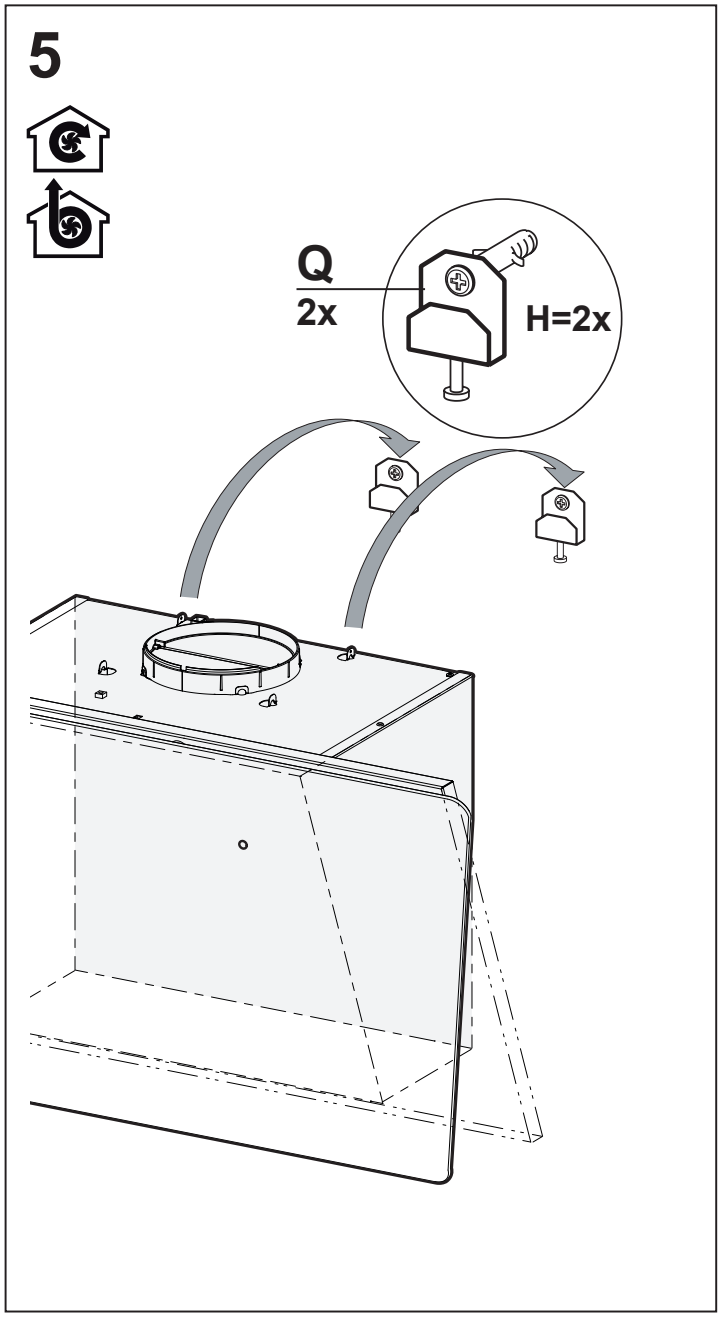
5
Q
2x
H=2x

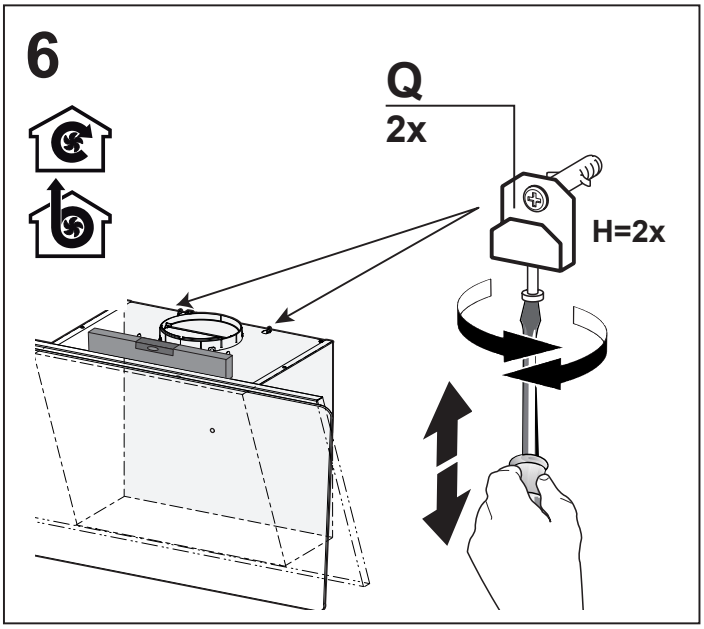
6
Q
2x
H=2x

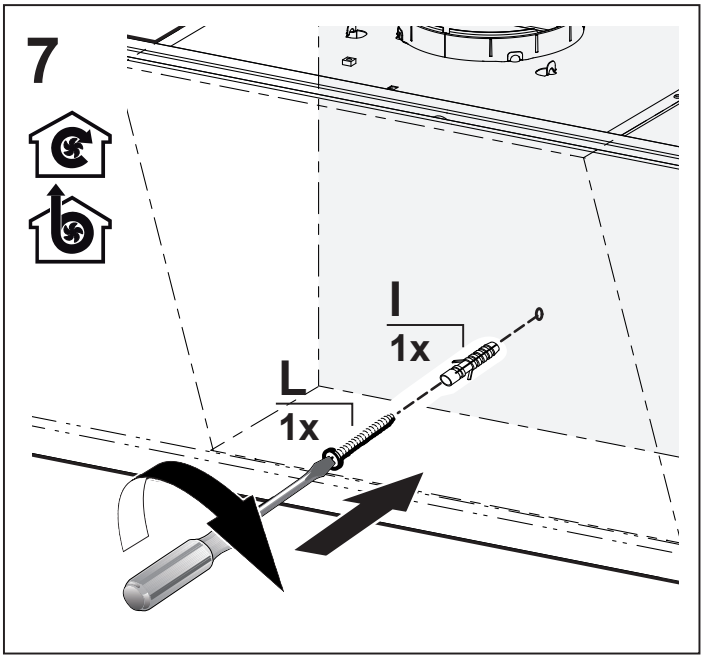
7
I
1x
L
1x

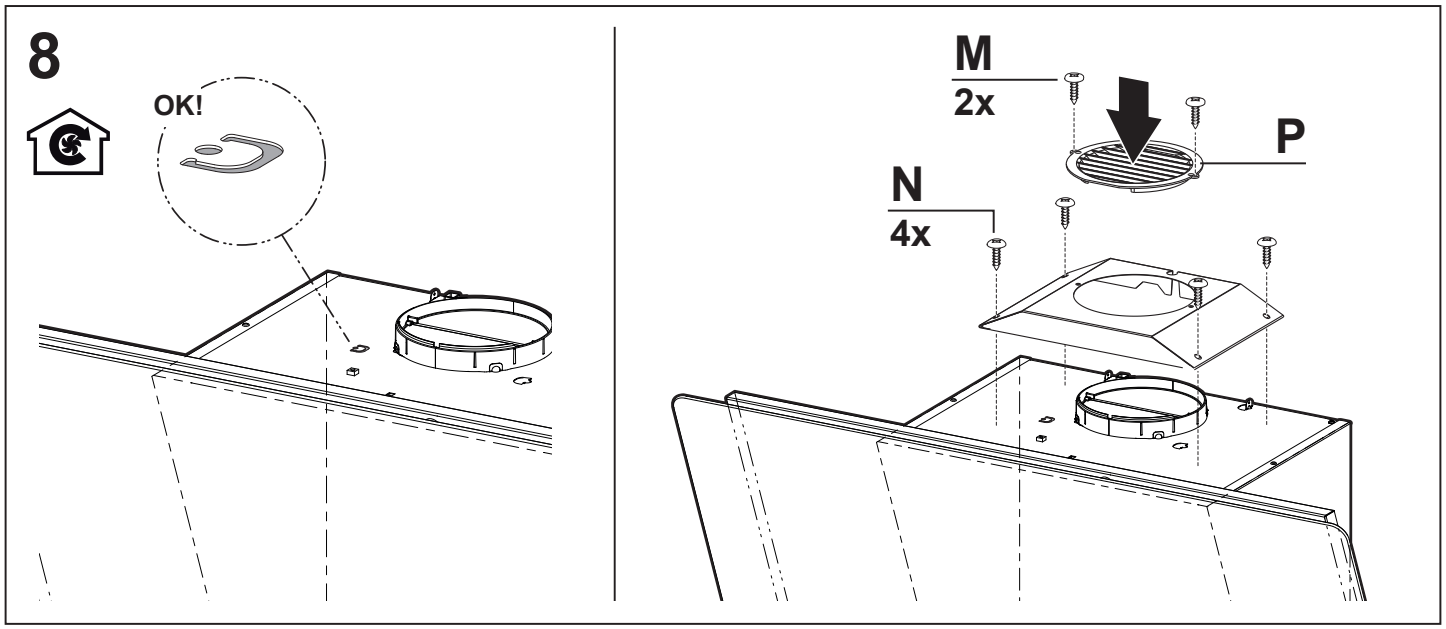
8
OK!
M
2x
P
N
4x

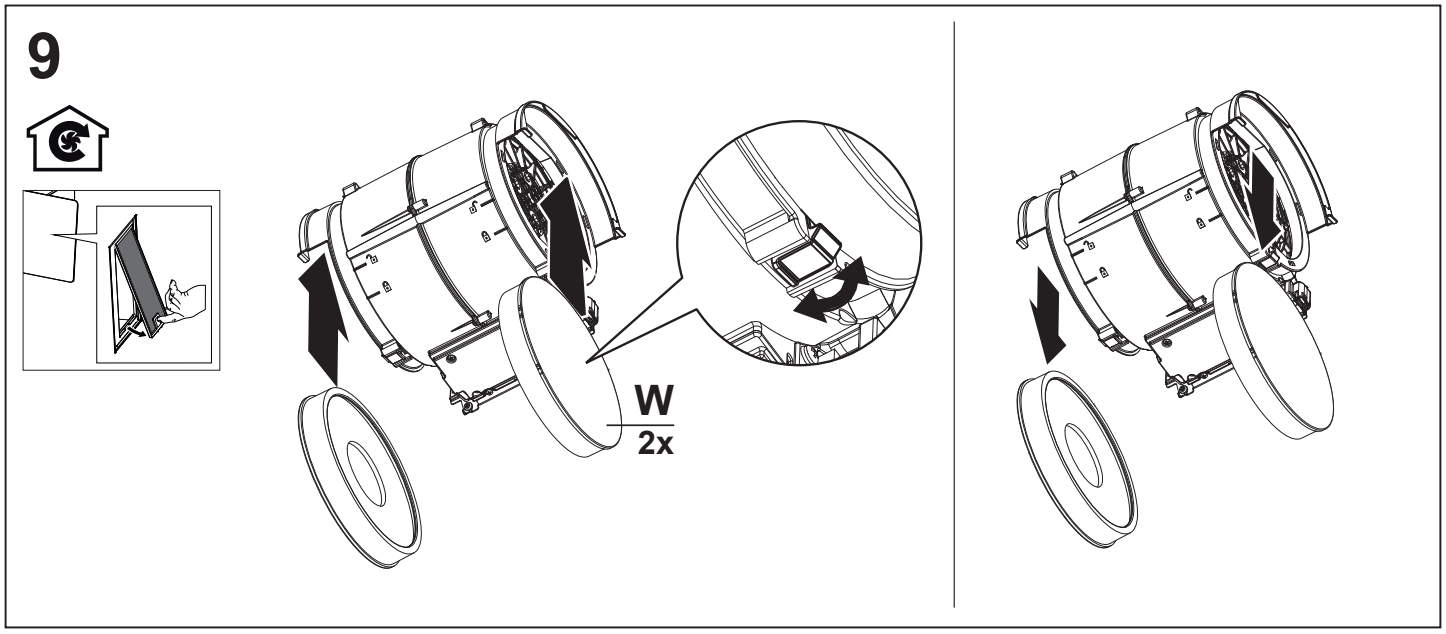
9
W
2x

10

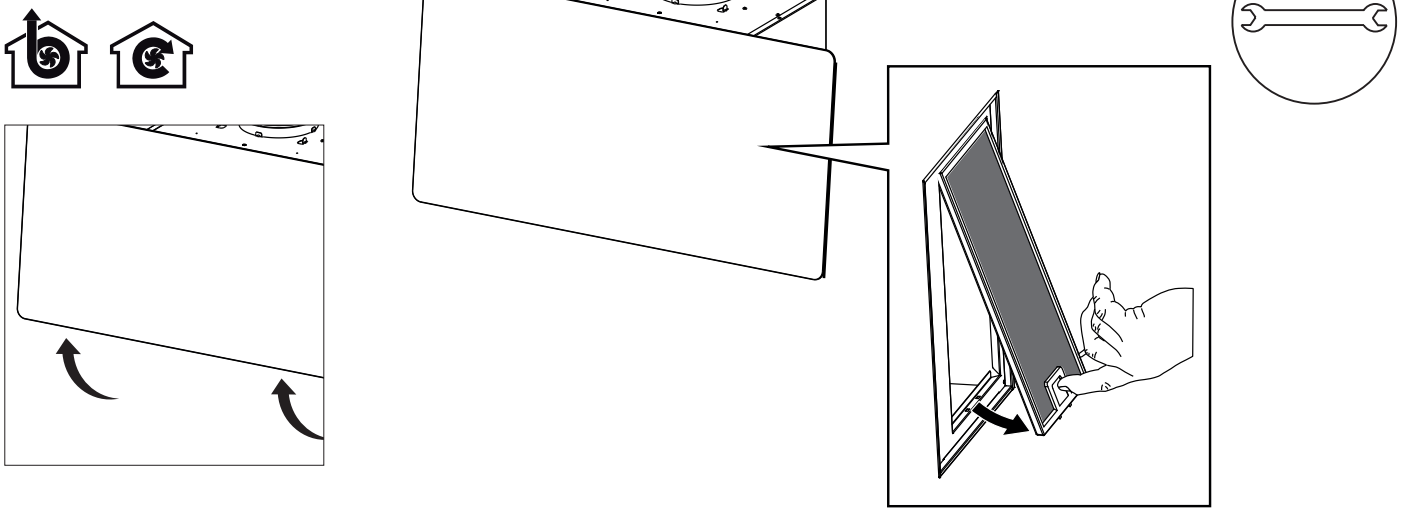

11

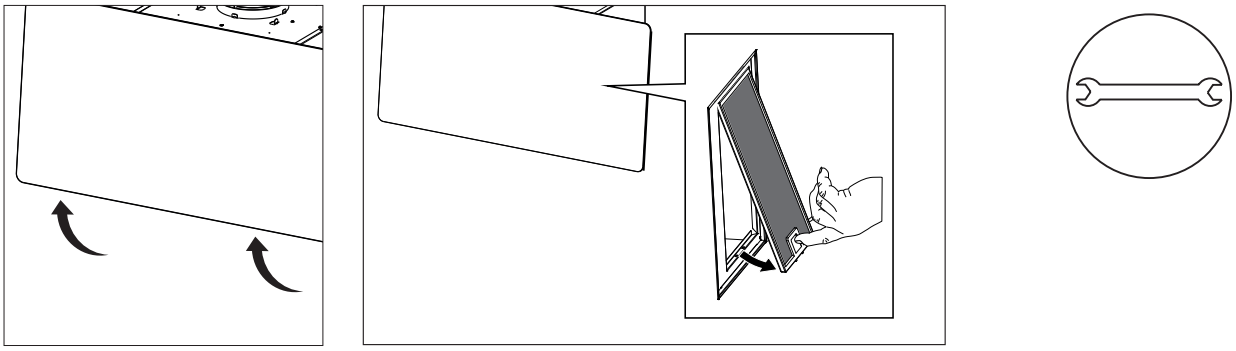

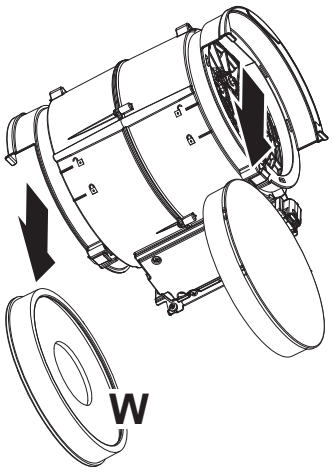

Franke S.p.a.
Via Pignolini,2
37019 Peschiera del Garda (VR)
www.franke.it

Make it wonderful

991.0381.029_01 - 150826