FRANKE

IT LIBRETTO INSTALLAZIONE
EN INSTALLATION MANUAL
FR MANUEL D'INSTALLATION
DE INSTALLATIONSANLEITUNG
TR MONTAJ KITAPÇIĞI
ES MANUAL DE INSTALACIÓN
PT LIVRO DE INSTRUÇÕES PARA INSTALAÇÃO
GR ΟΔΗΓΙΕΣ ΕΓΚΑΤΑΣΤΑΣΗΣ
RU РУКОВОДСТВО ПО УСТАНОВКЕ
NL INSTALLATIE-INSTRUCTIES
SE INSTALLATIONSHANDBOK
PL INSTRUKCJA INSTALACJI
CZ NÁVOD K MONTÁŽI
FI ASENNUSOHJEET
UK ІНСТРУКЦІЯ ЗІ ВСТАНОВЛЕННЯ
RO MANUAL DE INSTALARE
AR كتيّب التركيب

# FMY 839 HI

**IT** Attenzione! Prima di procedere all'installazione, leggere le Avvertenze e Suggerimenti contenute nel Libretto di Uso.

**EN** Warning! Before proceeding with installation, read the Recommendations and Suggestions in the User Manual.

**FR** Attention! Veuillez lire les consignes de sécurité que contient la Notice d'utilisation avant d'installer l'appareil.

**DE** Achtung! Lesen Sie vor Beginn der Installation die Sicherheitshinweise in der Bedienungsanleitung.

**TR** Uyarı! Montaj işlemine başlamadan önce, kullanma kılavuzundaki güvenlik bilgilerini okuyunuz.

**ES** ¡Atención! Antes de realizar la instalación, lea la información de seguridad del Manual del usuario.

**PT** Atenção! Antes de continuar a instalação, leia as informações de segurança no Manual de Utilizador.

**GR** Προειδοποίηση! Πριν συνεχίσετε με την εγκατάσταση, διαβάστε τις πληροφορίες ασφάλειας στο εγχειρίδιο χρήστη.

**RU** Внимание! Перед тем как приступать к установке, прочтите информацию по технике безопасности в руководстве пользователя.

**NL** Waarschuwing! Lees de veiligheidsinformatie in de gebruikershandleiding voordat u met de installatie begint.

**SE** Varning! Läs säkerhetsanvisningarna i bruksanvisningen innan du fortsätter med installationen.

**PL** Ostrzeżenie! Przed rozpoczęciem instalacji należy przeczytać informacje dotyczące bezpieczeństwa podane w Instrukcji obsługi.

**CZ** Upozornění! Před začátkem instalace si přečtěte bezpečnostní informace v návodu k použití.

**FI** Varoitus! Ennen kuin aloitat asennuksen, lue käyttöohjeen sisältämät turvallisuusohjeet.

**UK** Увага! Перед початком встановлення прочитайте інформацію щодо безпеки у Посібнику користувача.

A

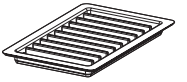

B

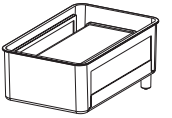

C

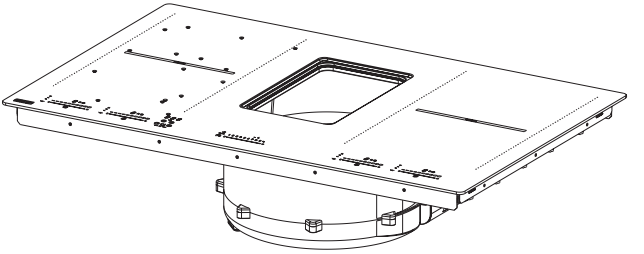

D

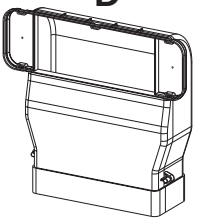

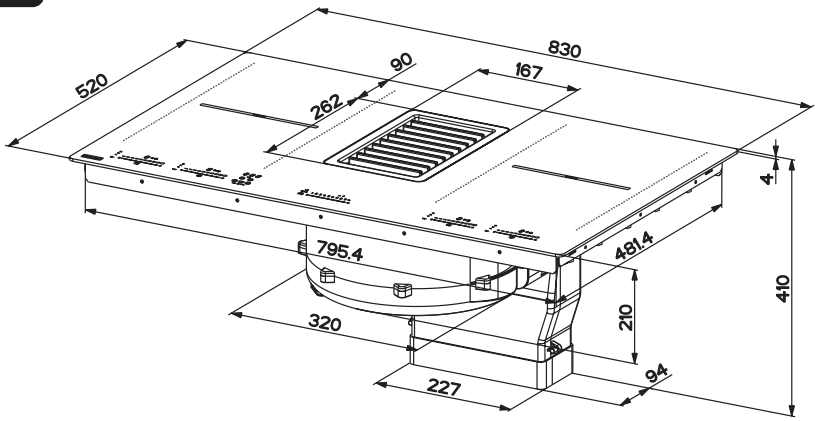
830
520
90
167
262
4
795.4
481.4
410
210
320
227
94

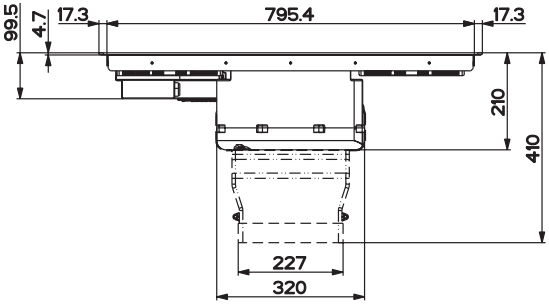
99.5
4.7
17.3
795.4
17.3
210
410
227
320

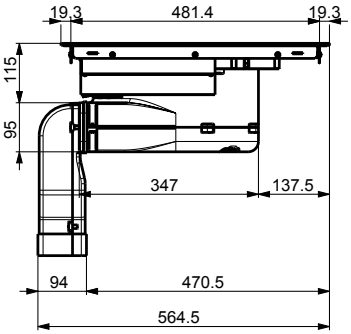
19.3
481.4
19.3
115
95
347
137.5
94
470.5
564.5

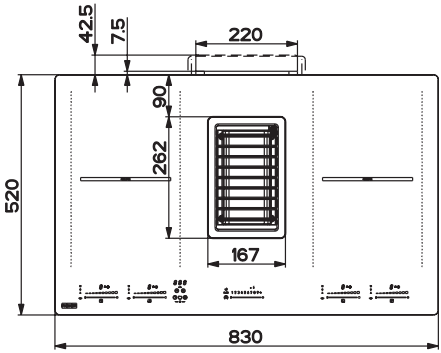
42.5
7.5
220
90
262
520
167
830

OK!

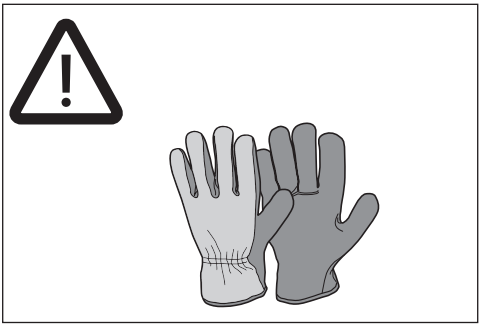

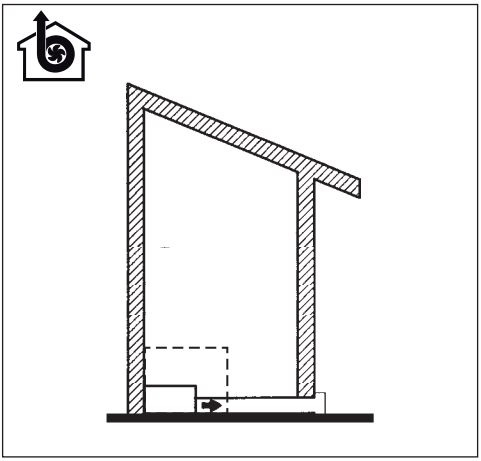

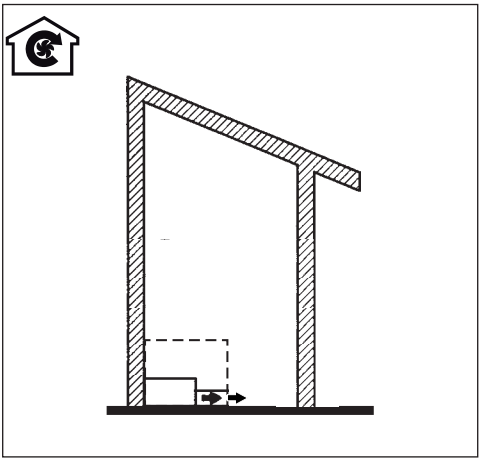

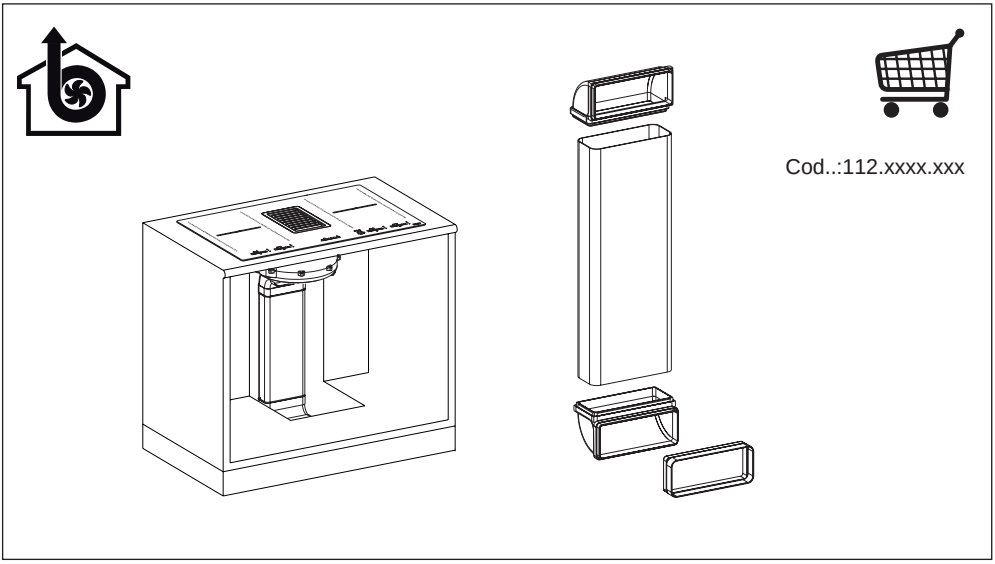
Cod..:112.xxxx.xxx

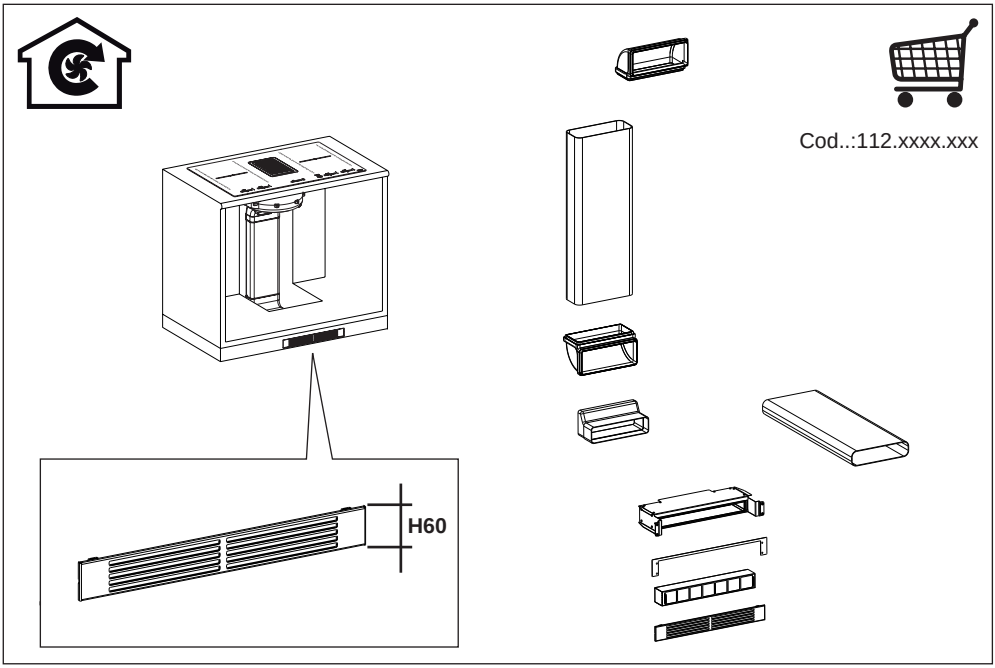
Cod..:112.xxxx.xxx
H60

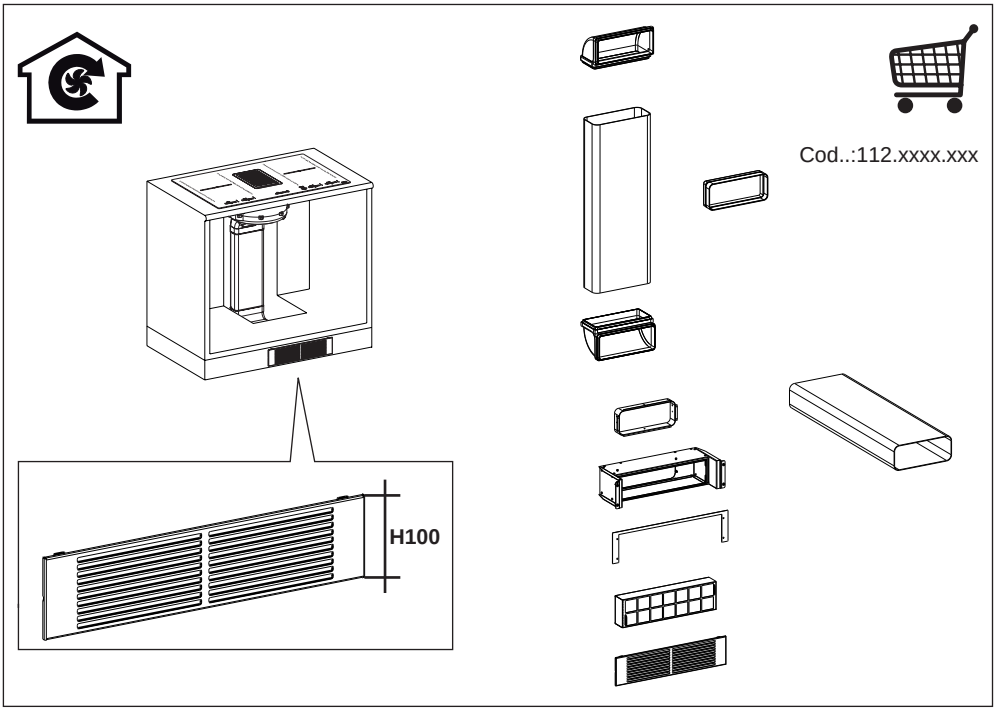
Cod..:112.xxxx.xxx
H100

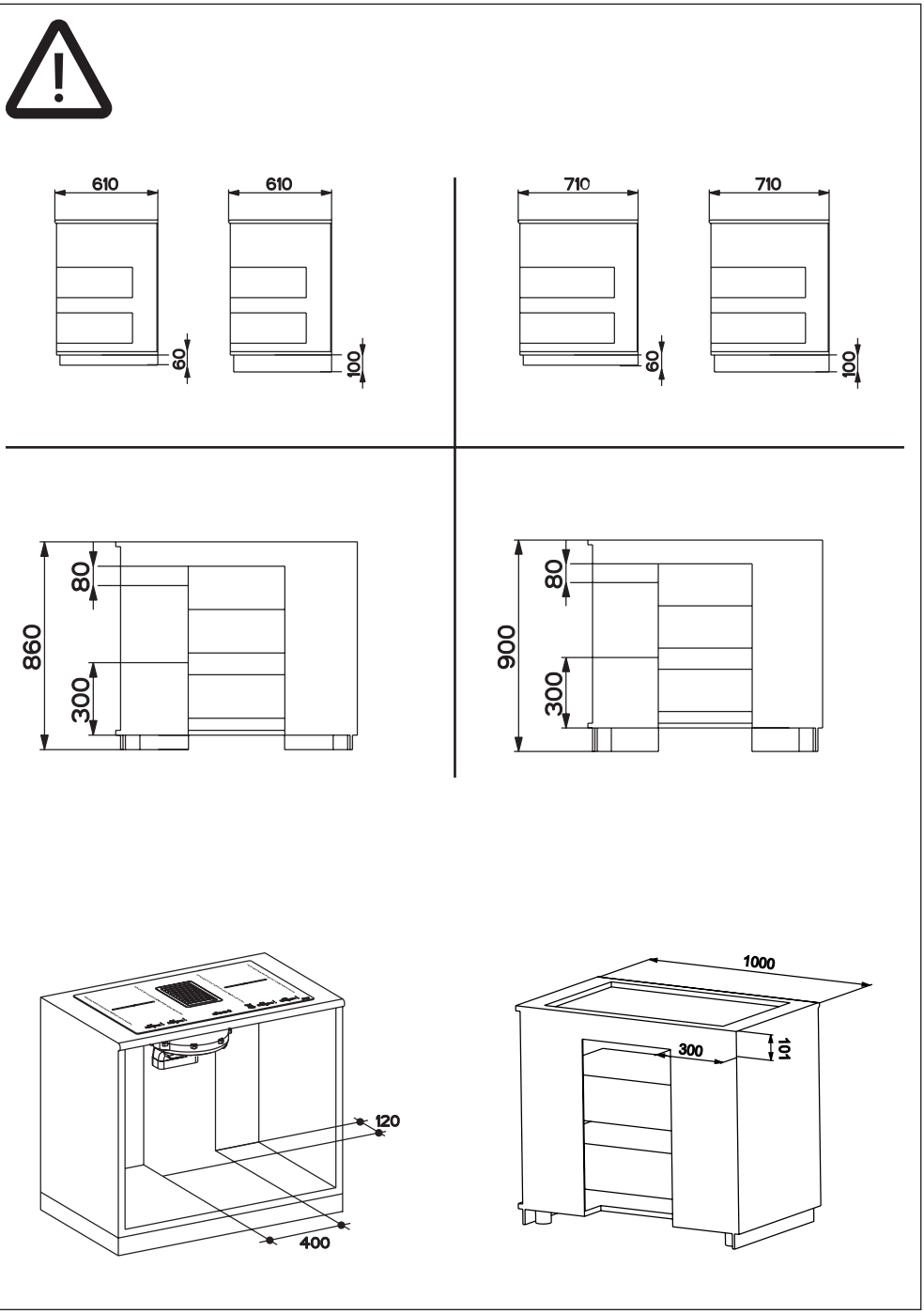
610
610
60
100
710
710
60
100
860
80
300
900
80
300
120
400
1000
300
101

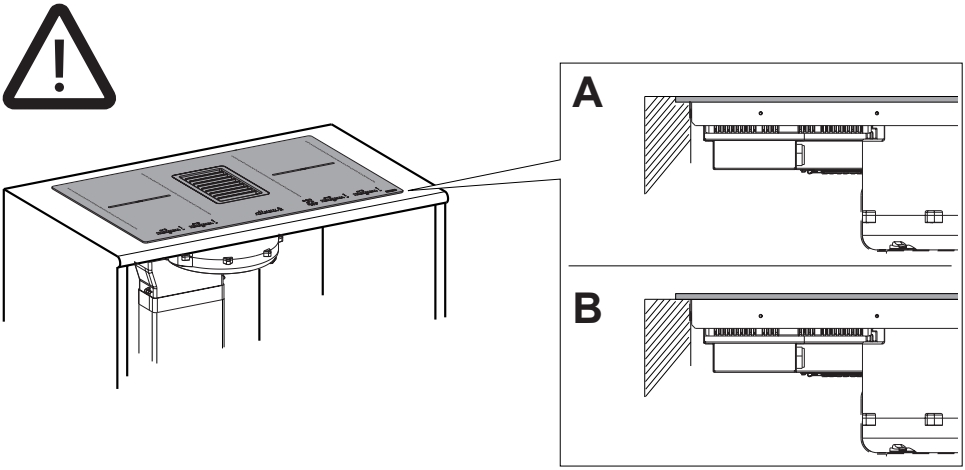


A

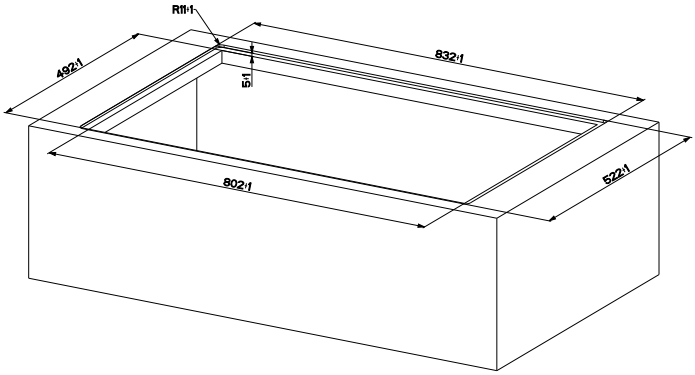


B

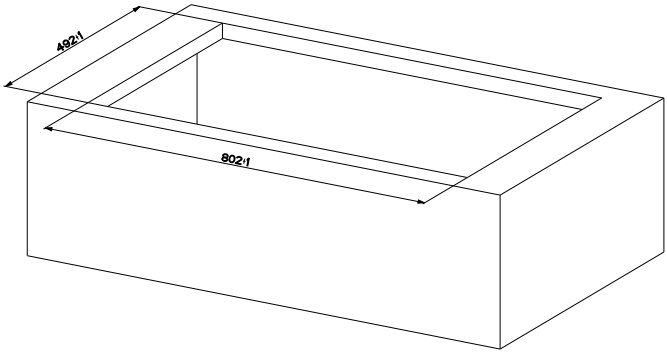

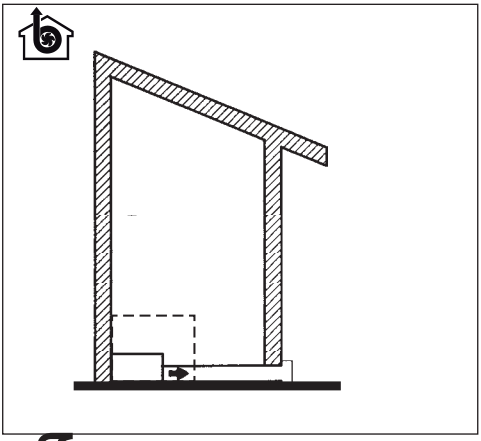

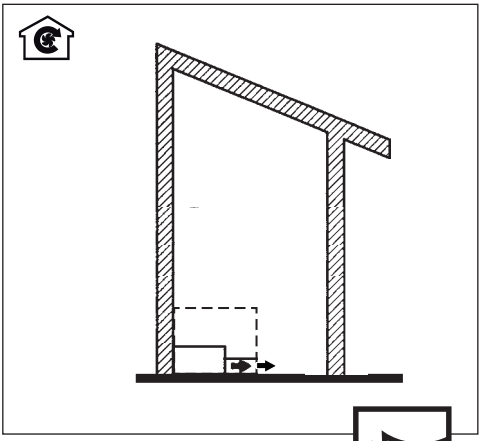

Cod..:112.xxxx.xxx

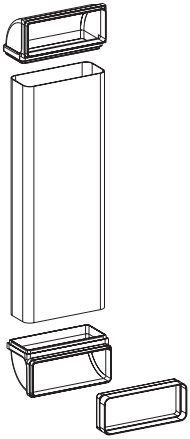

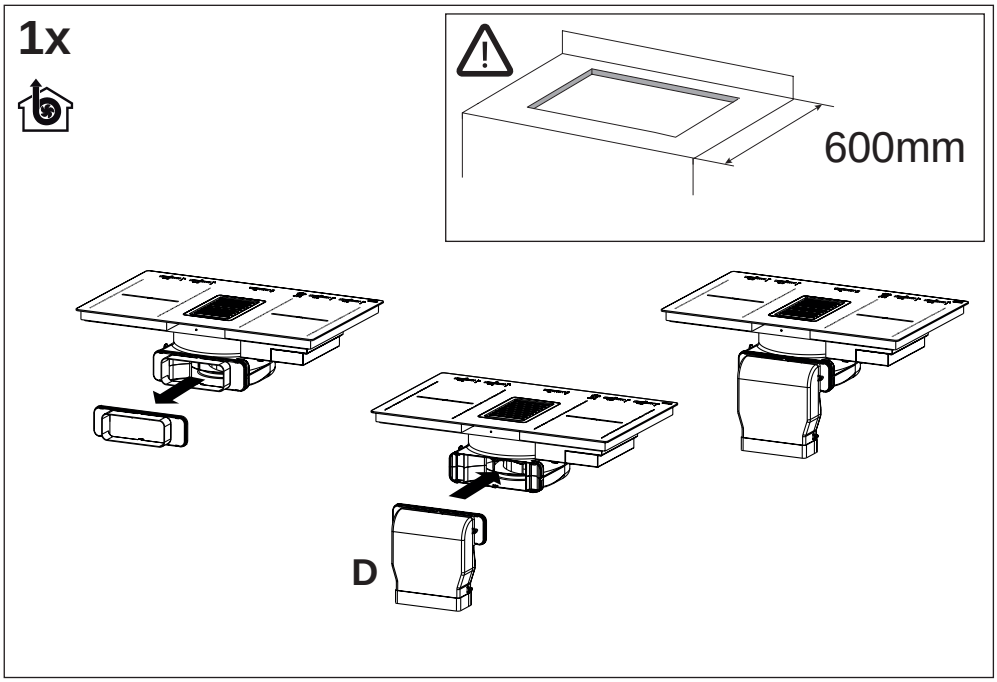
1x
600mm
D

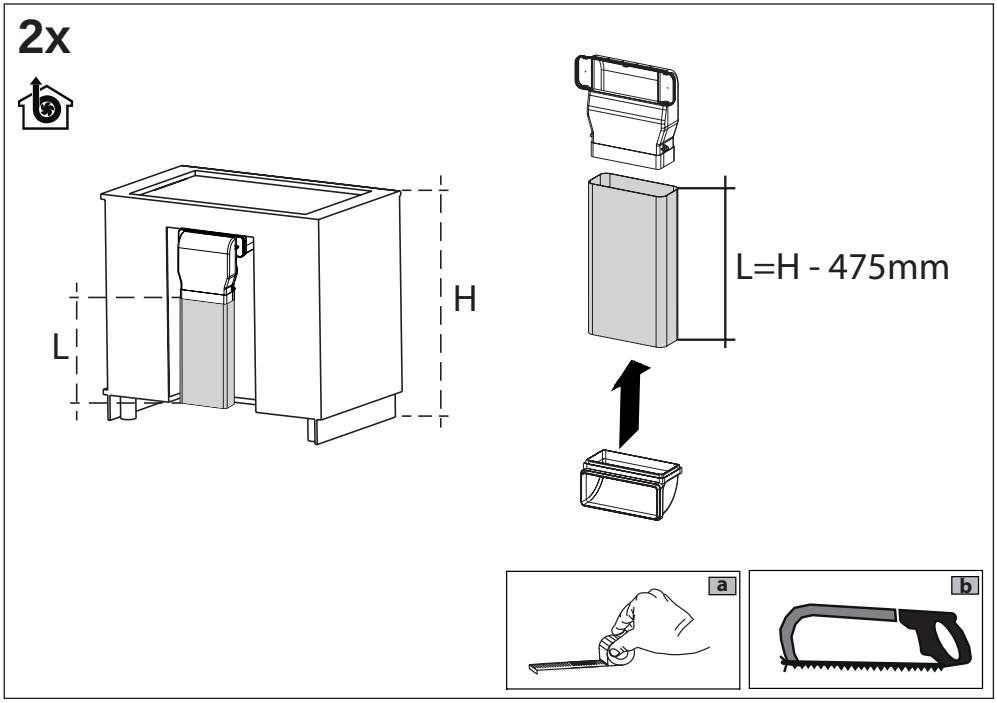
2x
L
H
L=H - 475mm
a
b

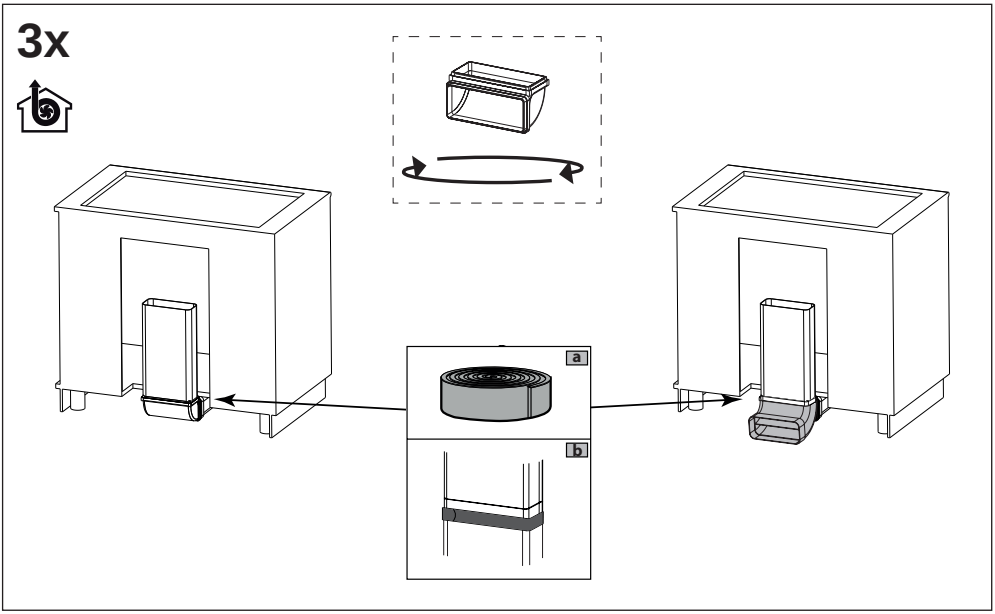
3x
a
b

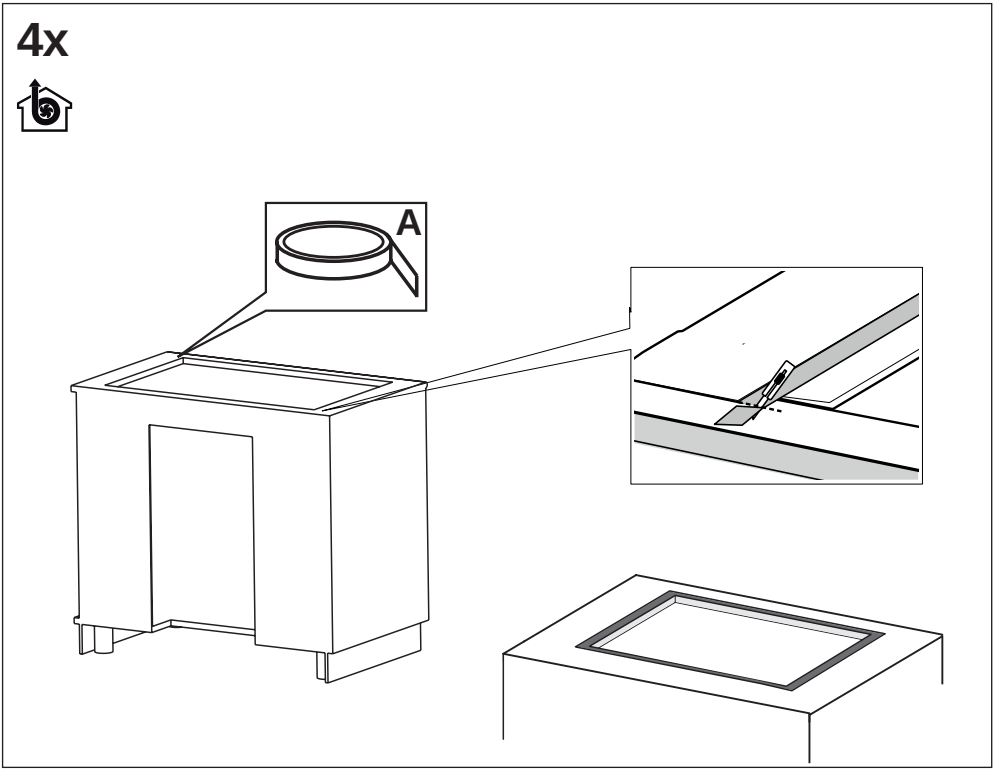
4x
A

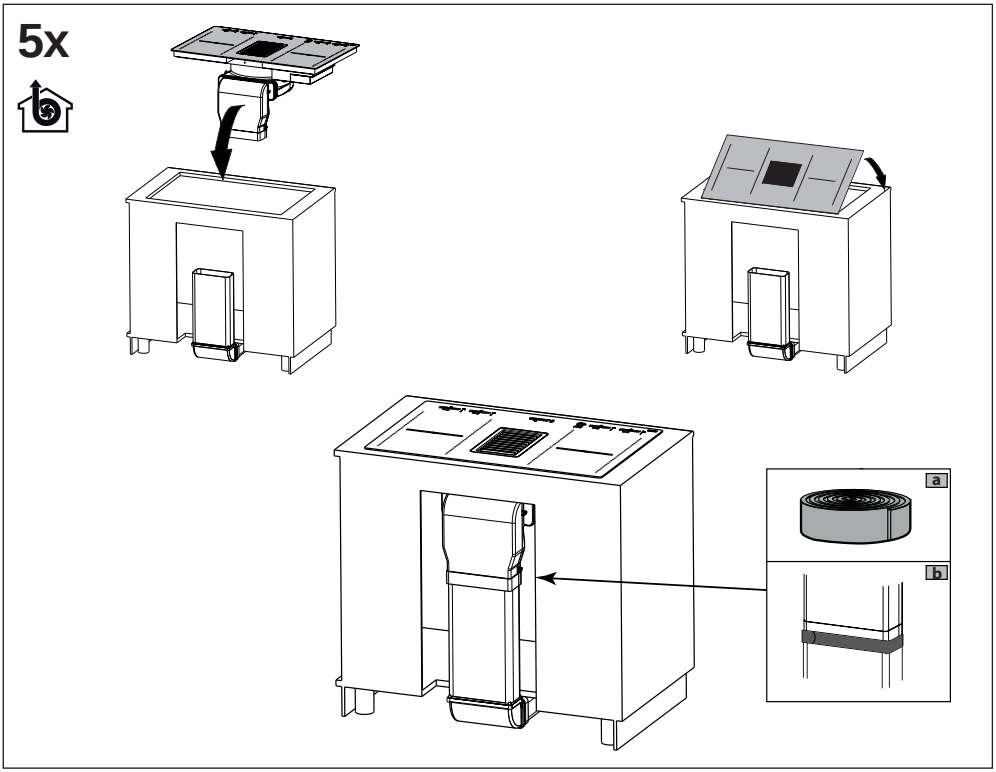
5x
a
b

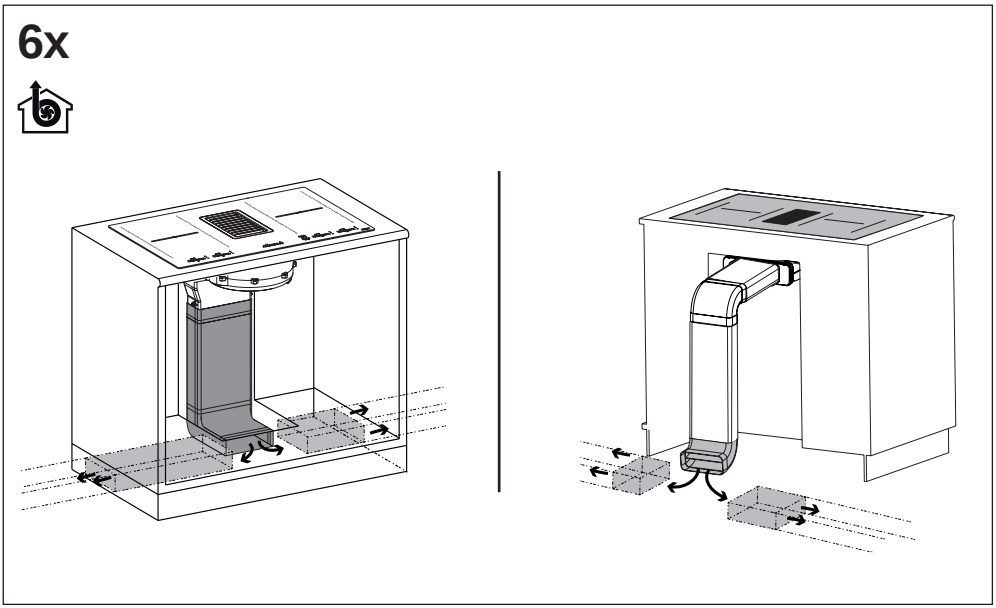
6x

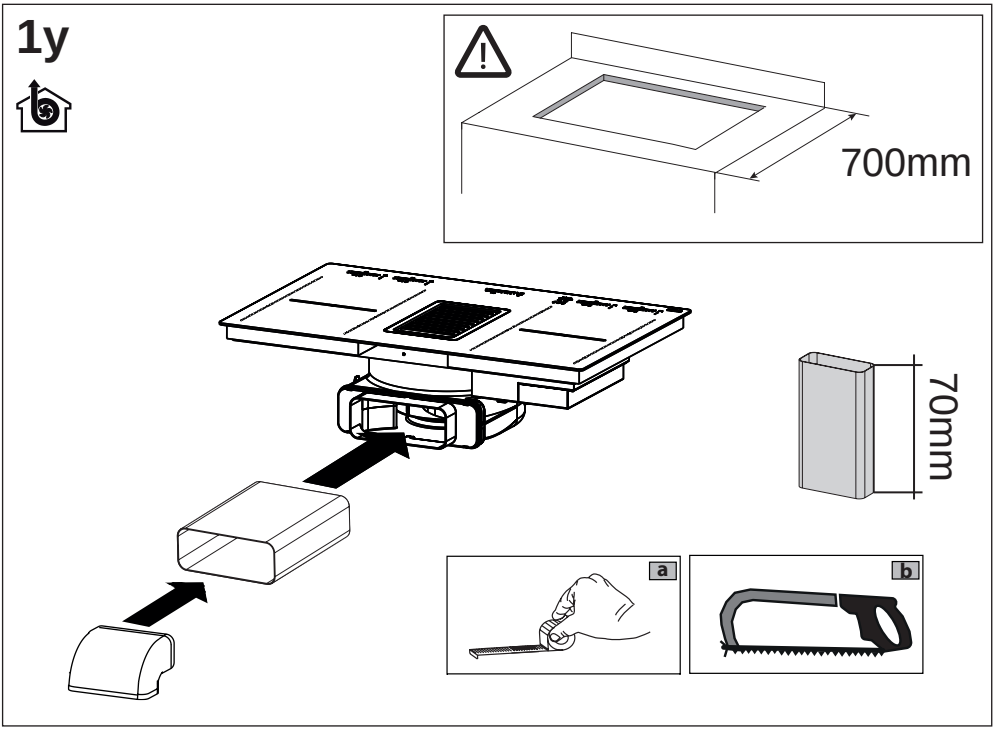
1y
700mm
70mm
a
b

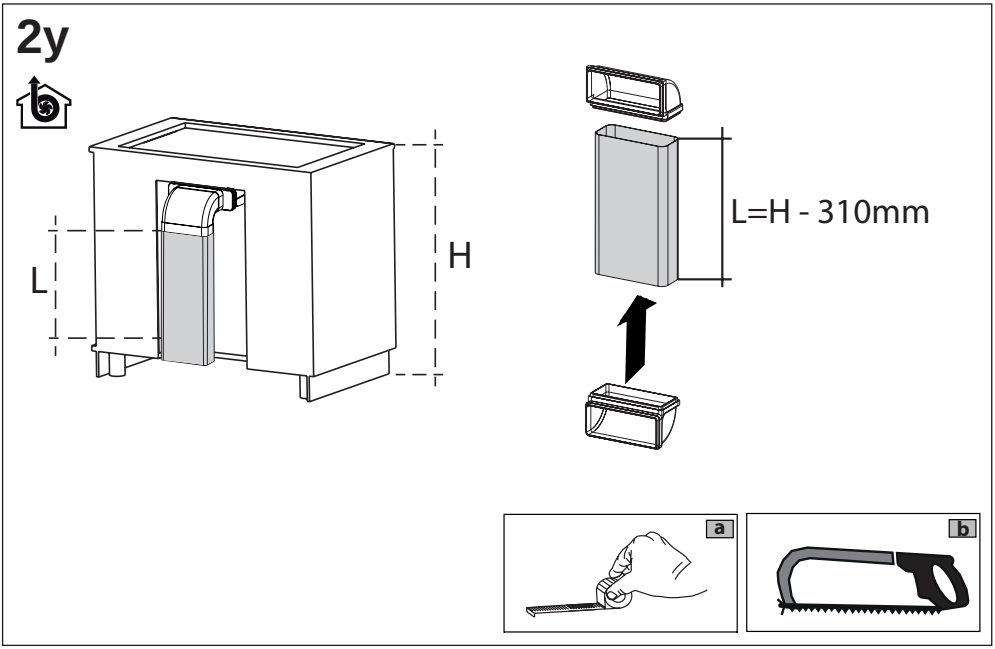
2y
L
H
L=H - 310mm
a
b

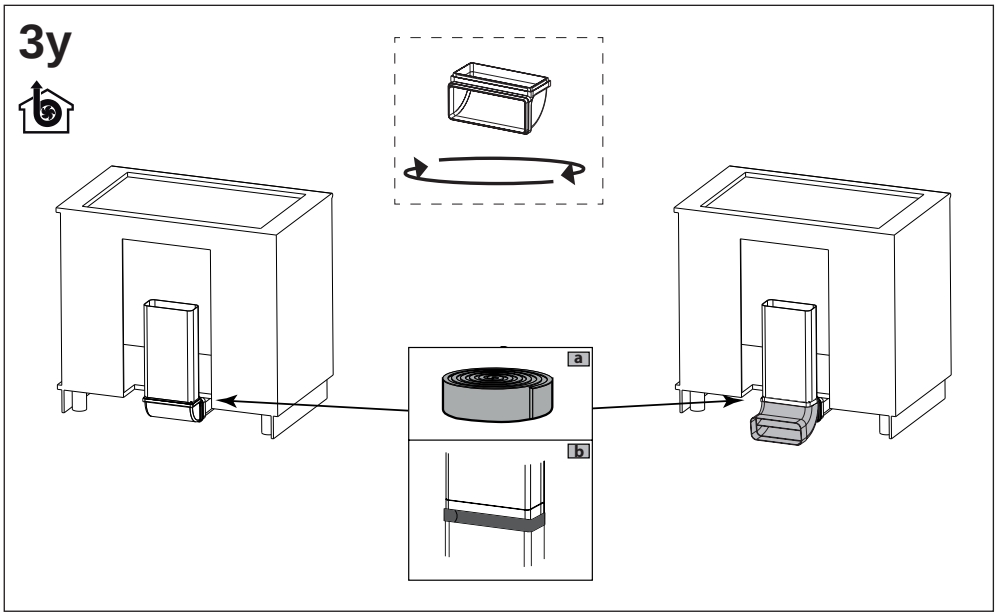
3y
a
b

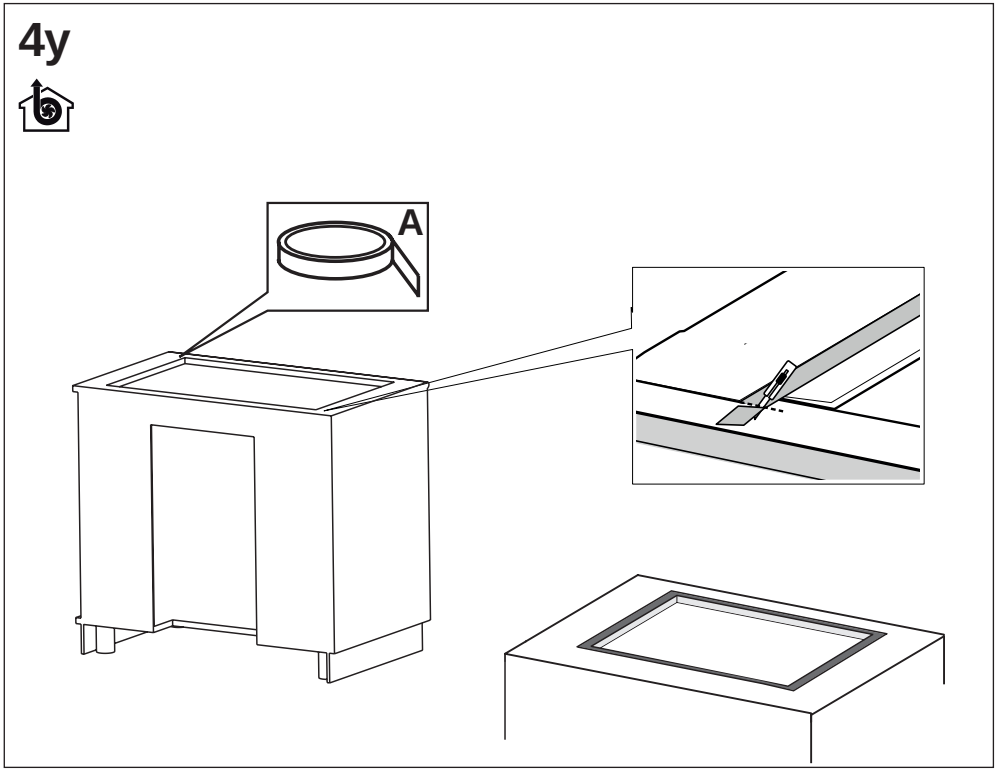
4y
A

## 5y

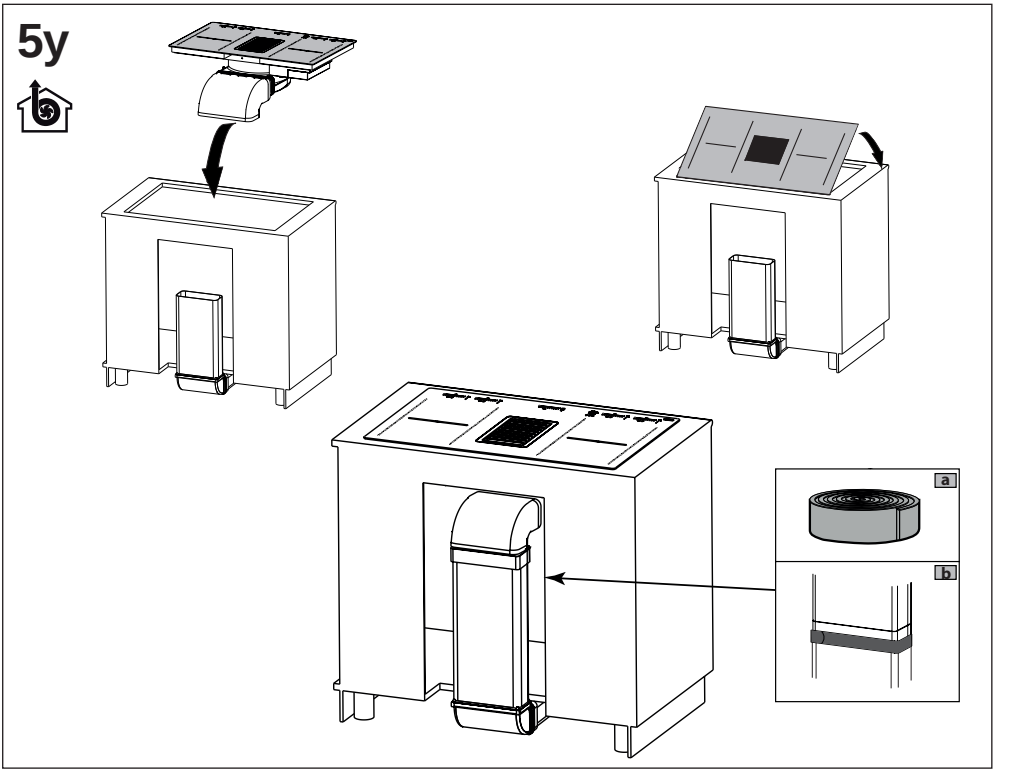


## 6y

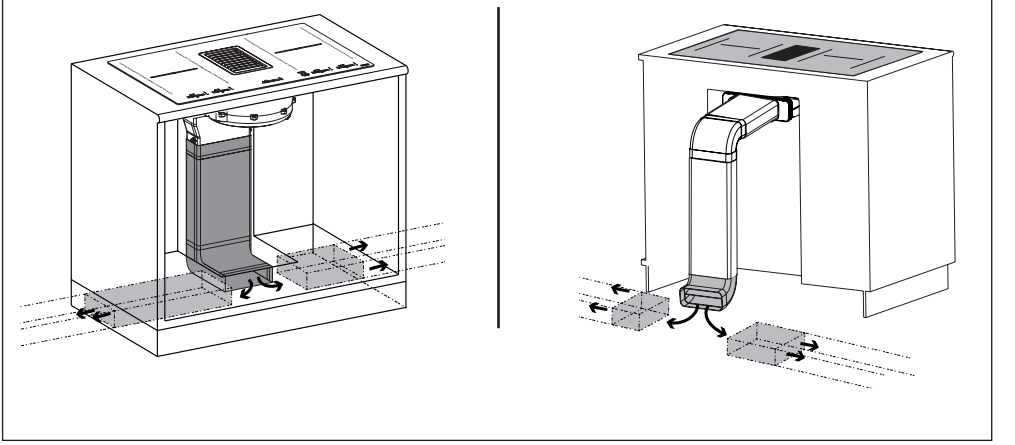

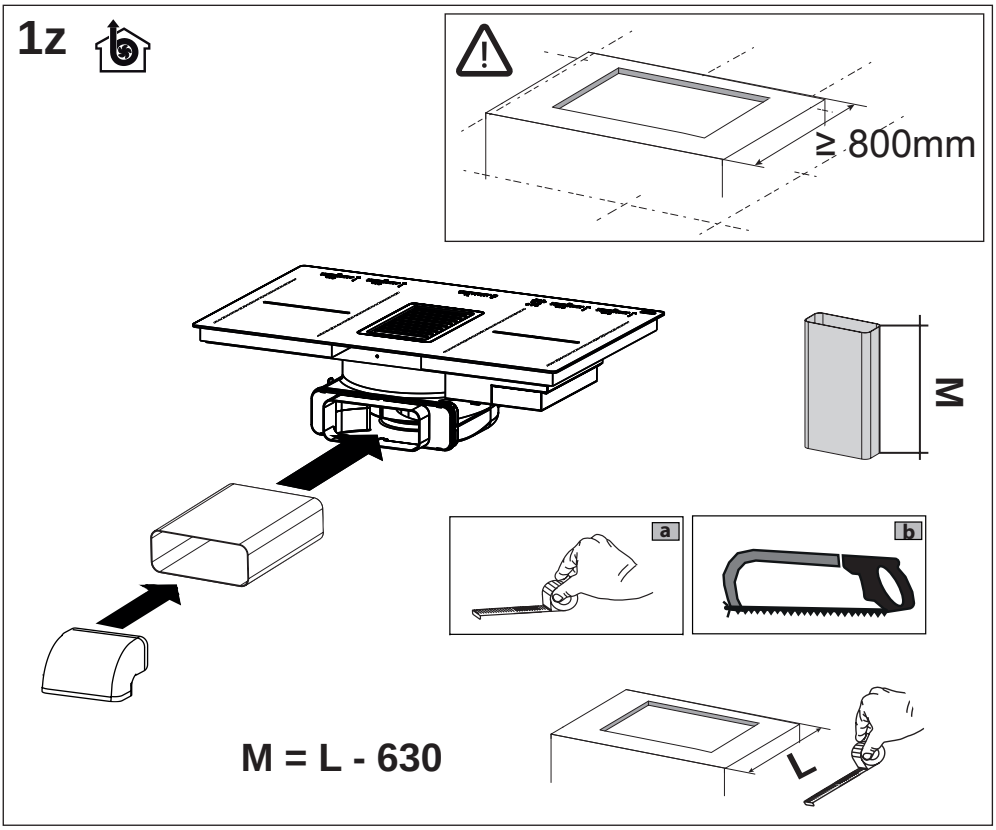
1z
≥ 800mm
M
a
b
M = L - 630
L

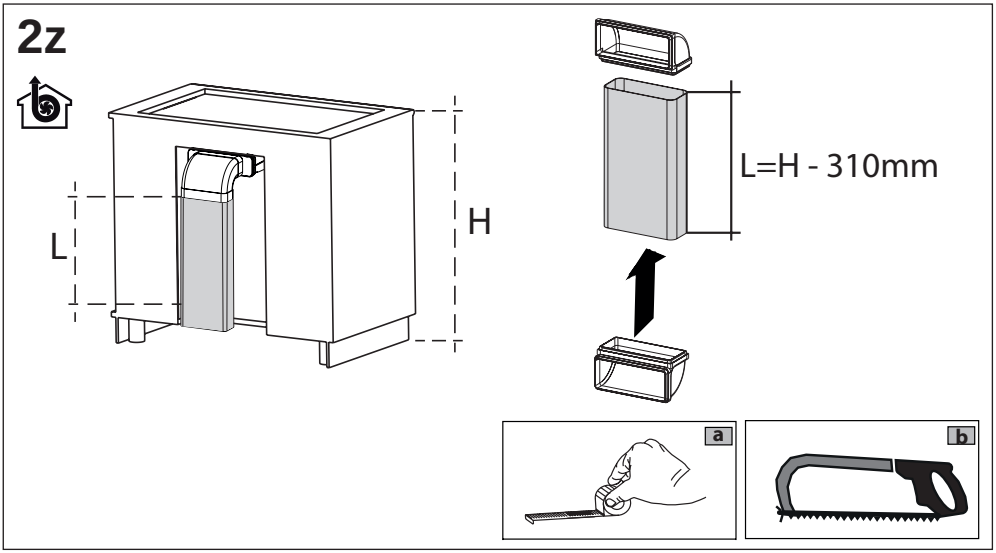
2z
L
H
L=H - 310mm
a
b

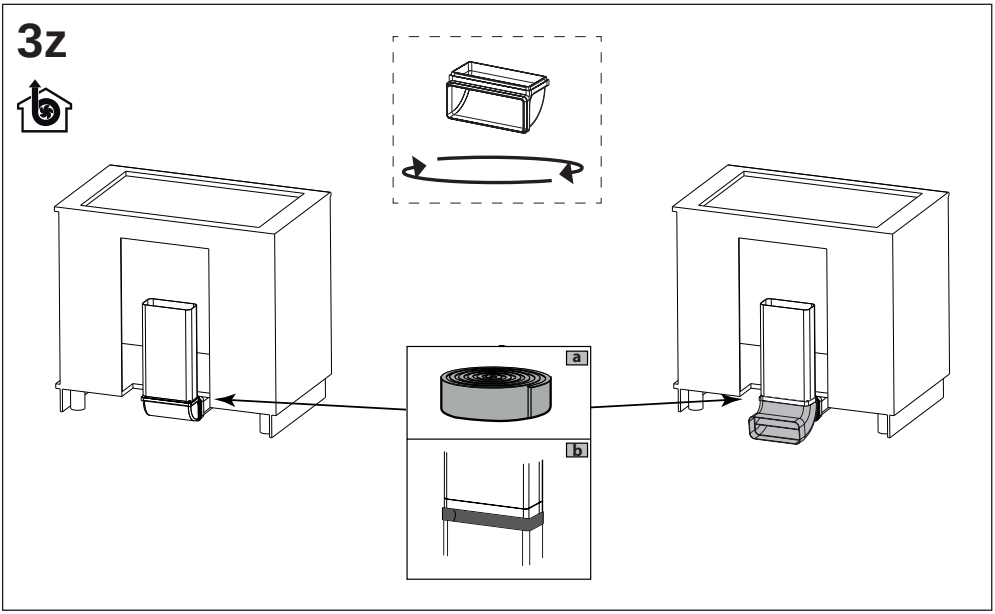
3z
a
b

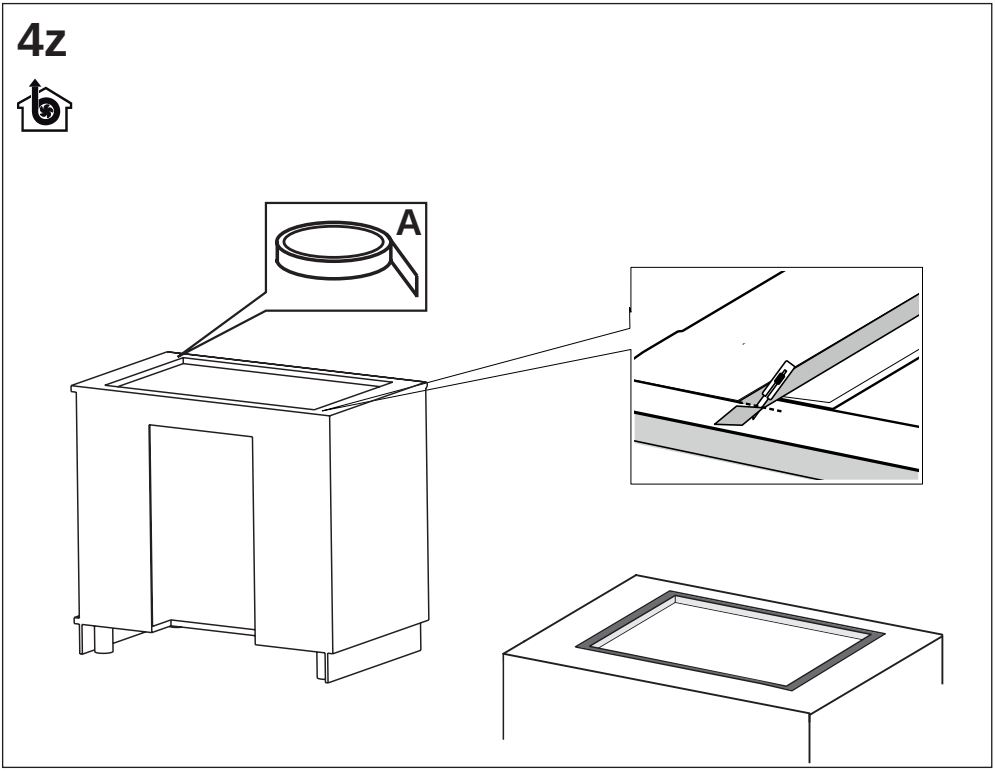
4z
A

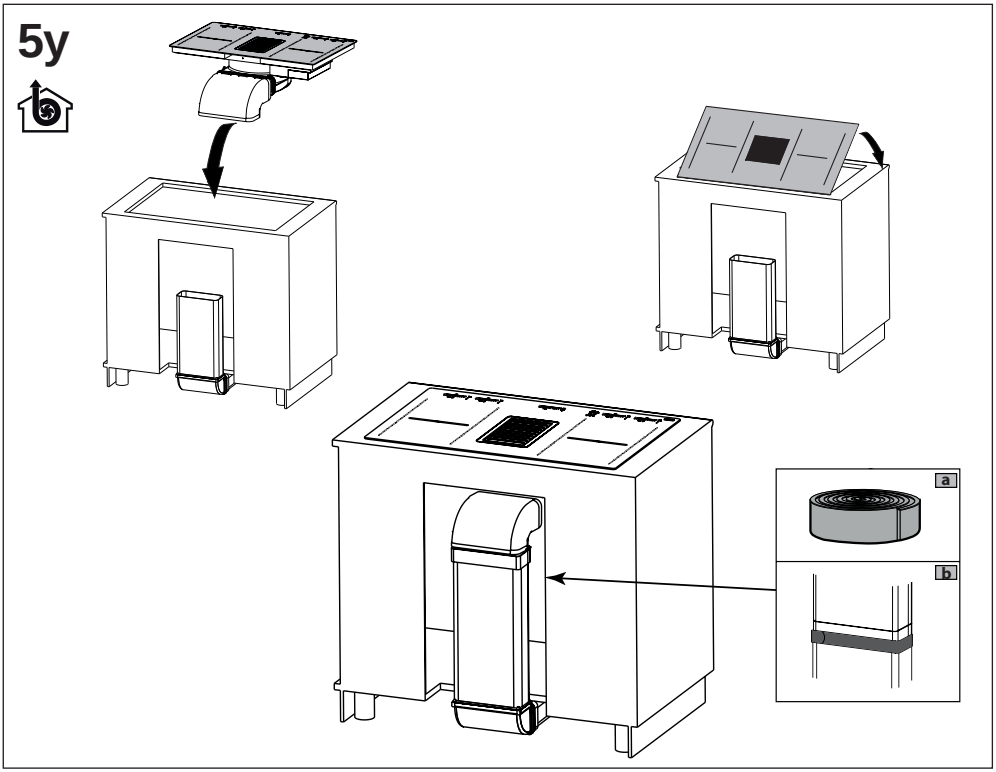
5y
a
b

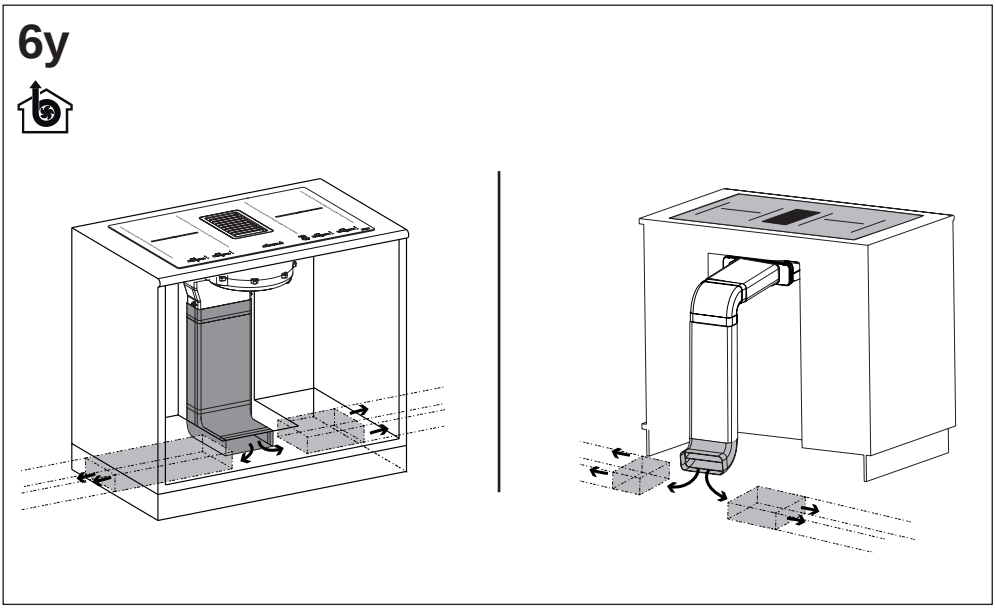
6y

Cod.:112.0459.427

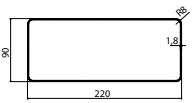


Cod.:112.0459.428

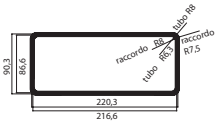


Cod.:112.0459.429

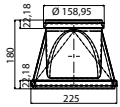


Cod.:112.0459.451

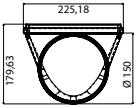


Cod.:112.0459.453

Cod.:112.0459.455

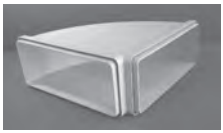

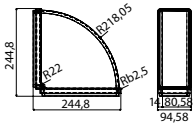


Cod.:112.0459.456

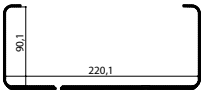


Cod.:112.0253.681

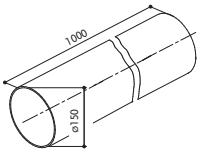


Cod.:112.0280.685

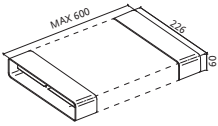


Cod.:112.0280.687

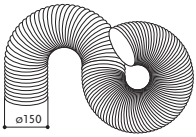


L = 1,5 m Ø 150 mm

Cod.:112.0253.688

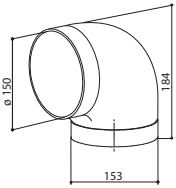


Cod.:112.0253.690

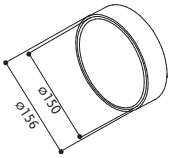

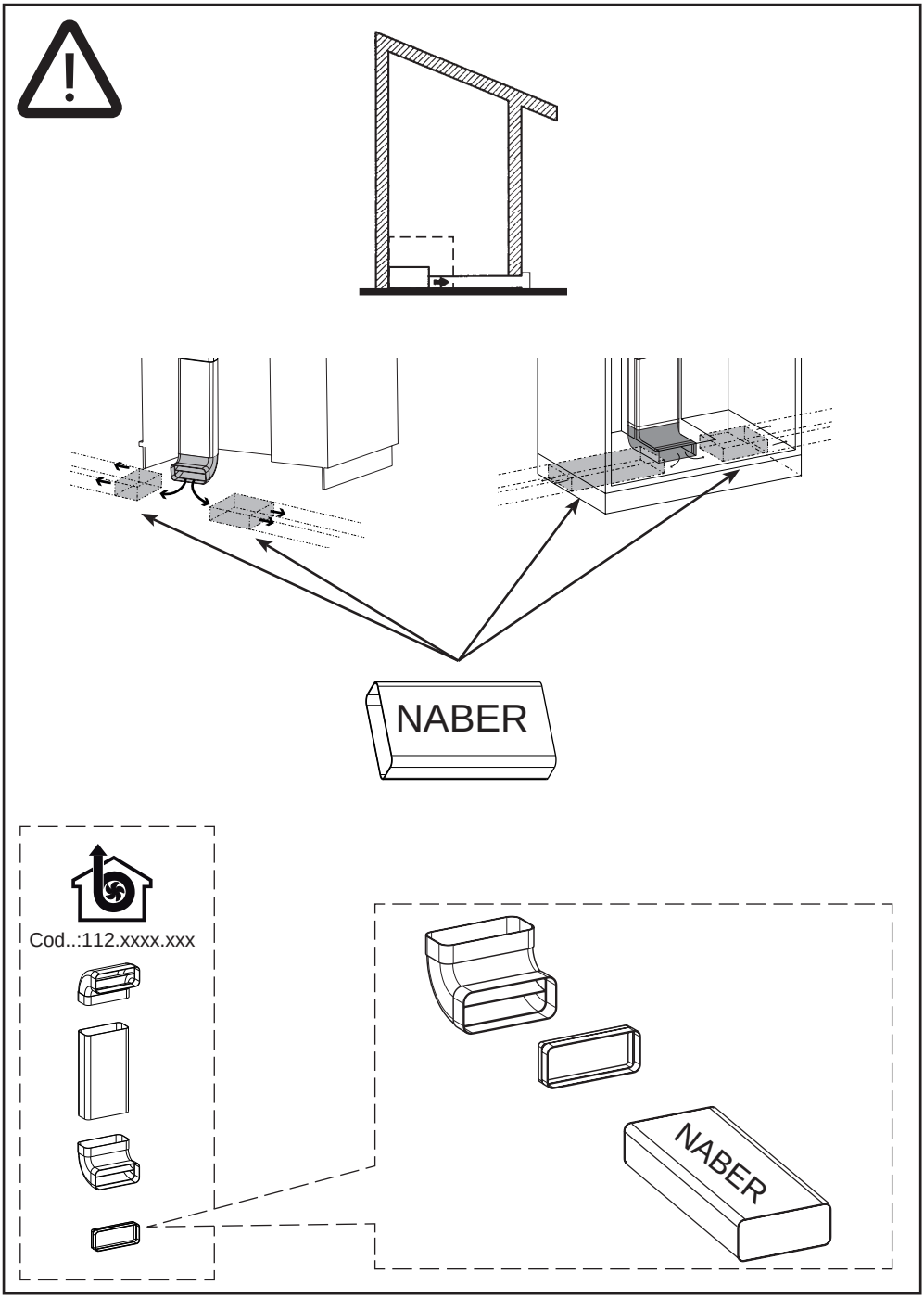
NABER
Cod..:112.xxxx.xxx
NABER

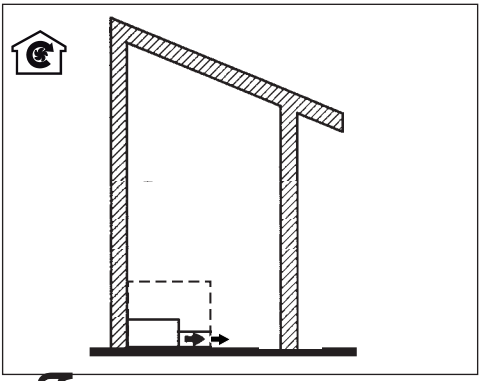

## H60

Cod..:112.xxxx.xxx

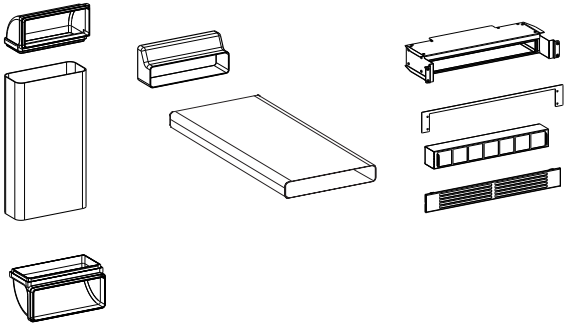

## H100

Cod..:112.xxxx.xxx

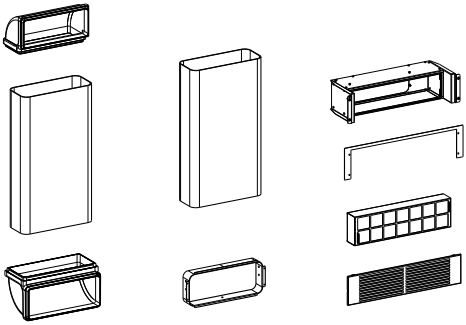

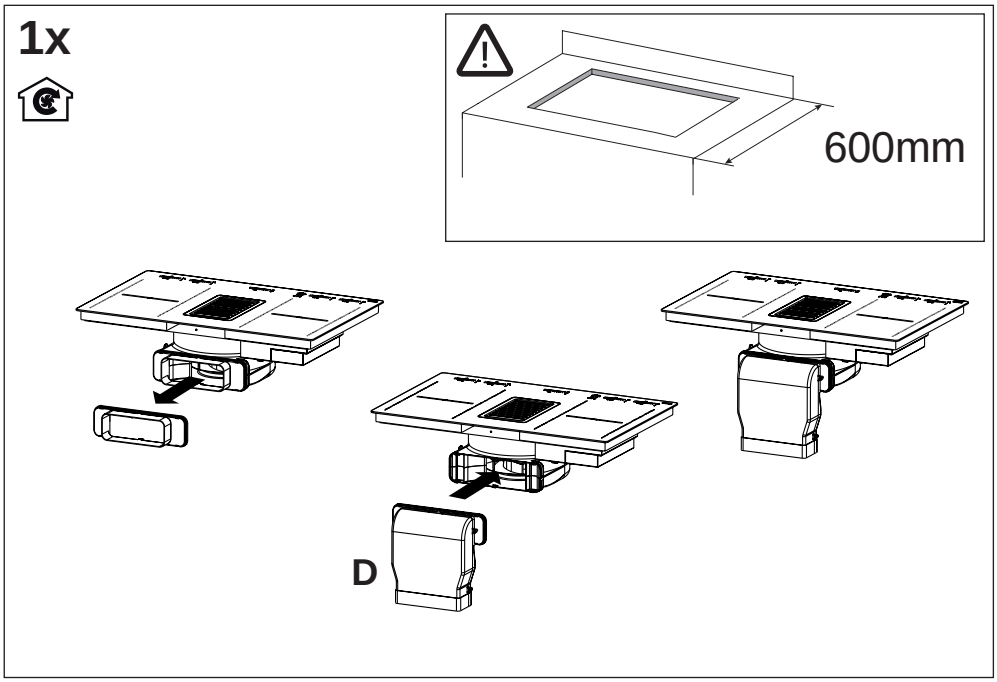
1x
600mm
D

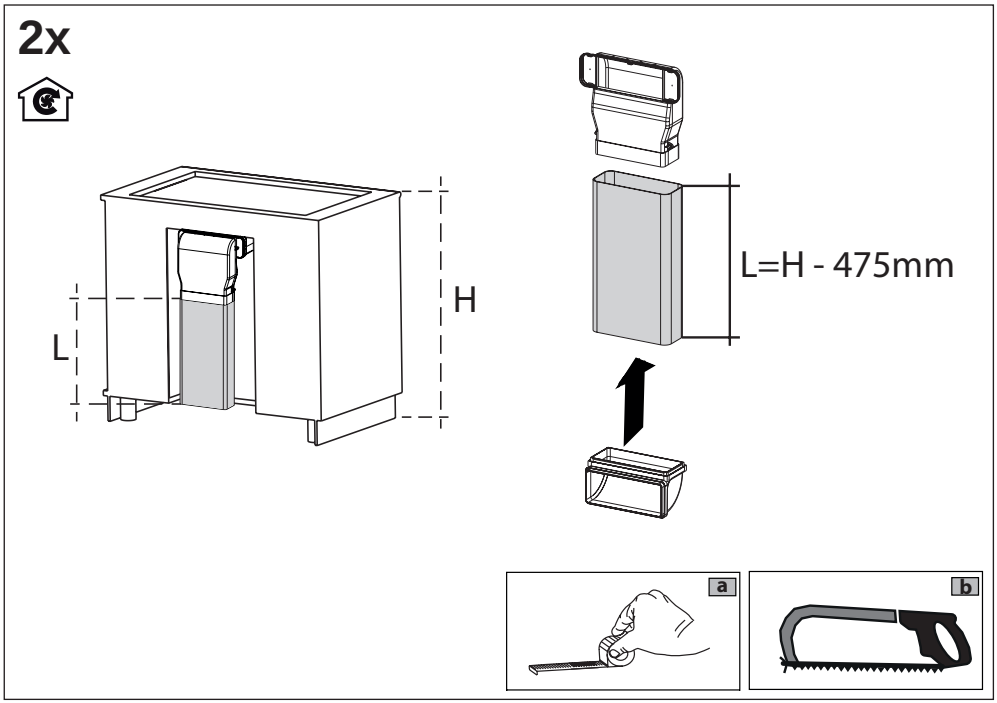
2x
L
H
L=H - 475mm
a
b

# 3x

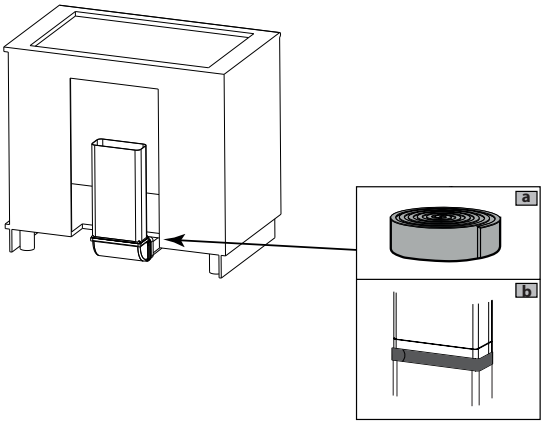


# 4x

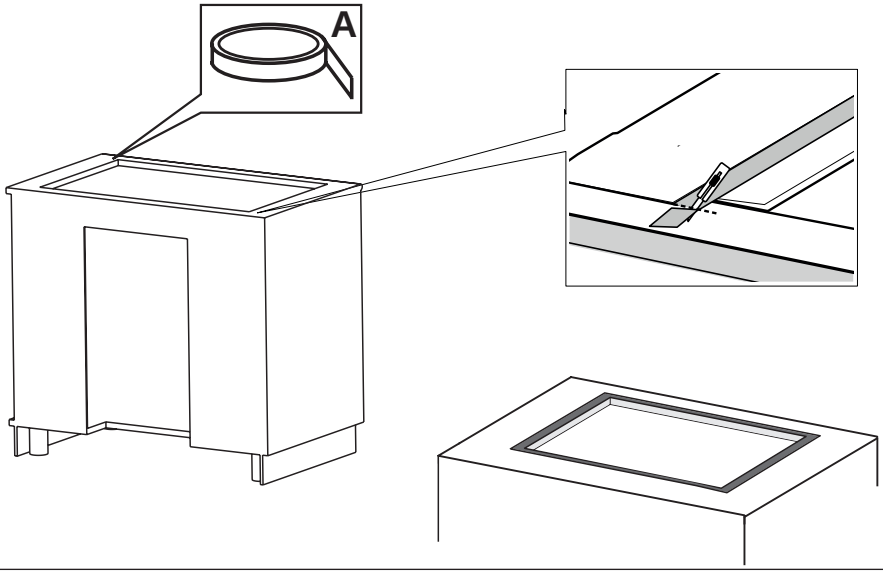

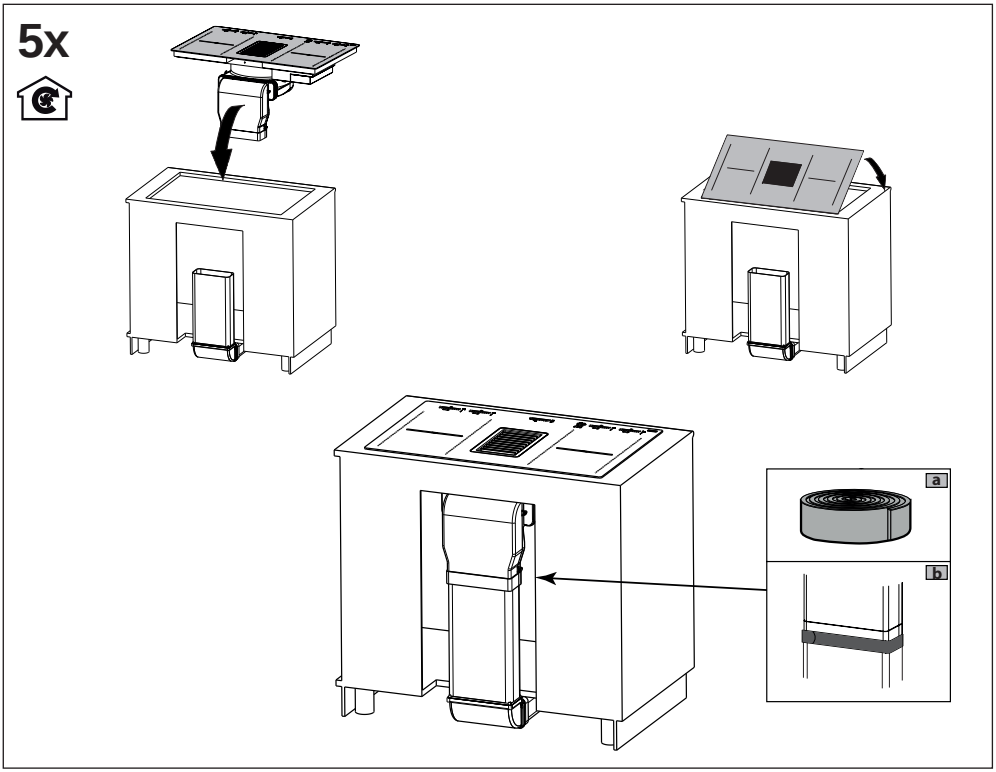
5x
a
b

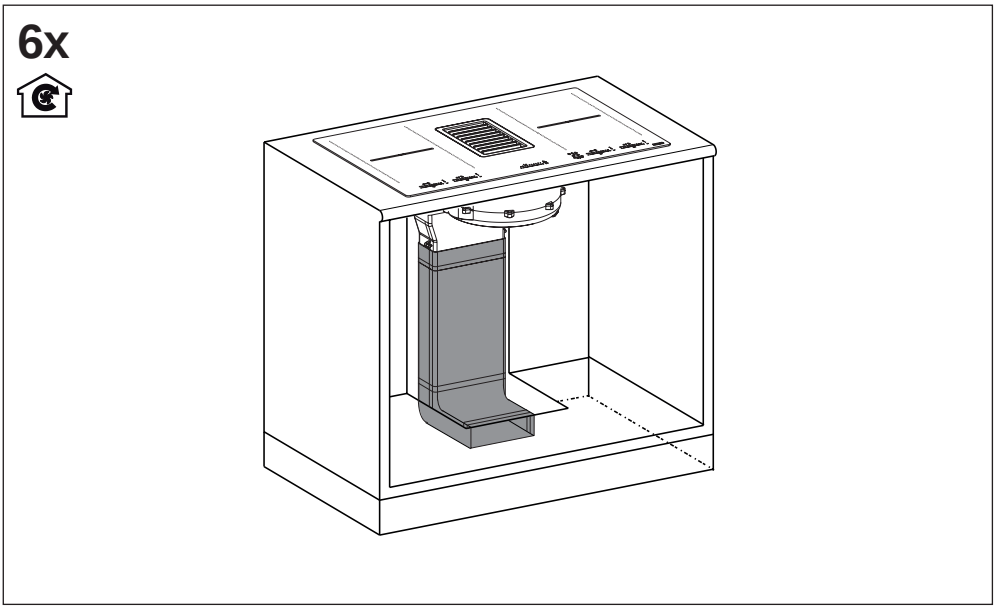
6x

## 1y

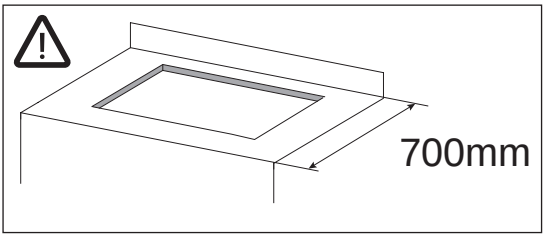


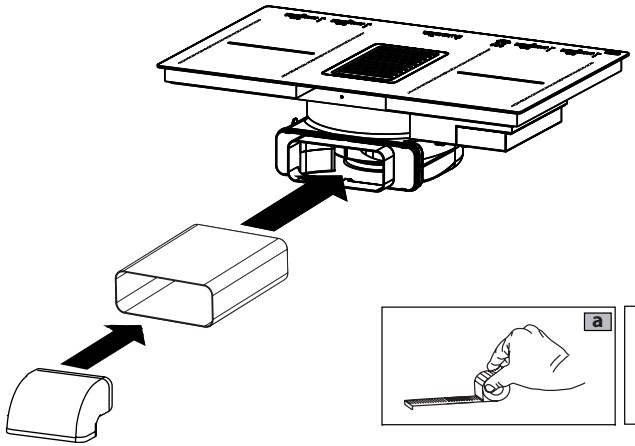

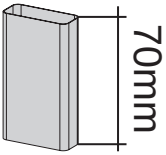





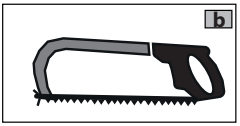


## 2y

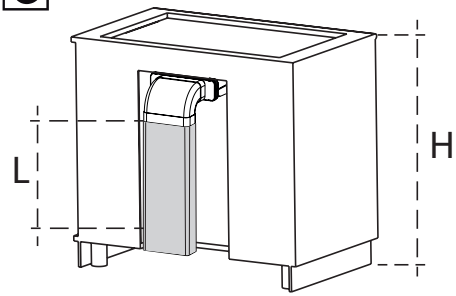


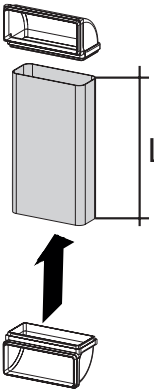


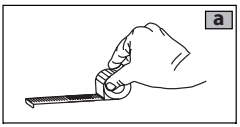


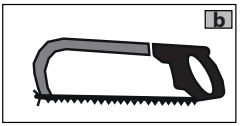

## 3y

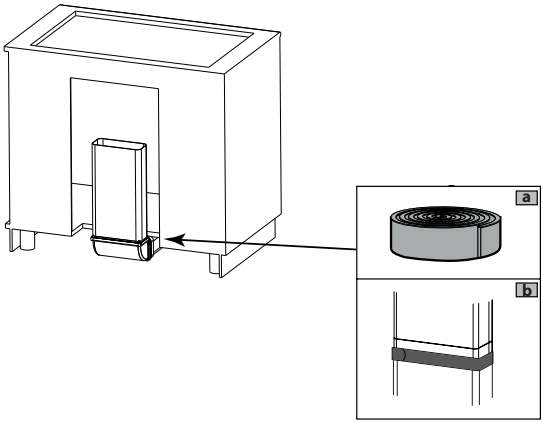


## 4y

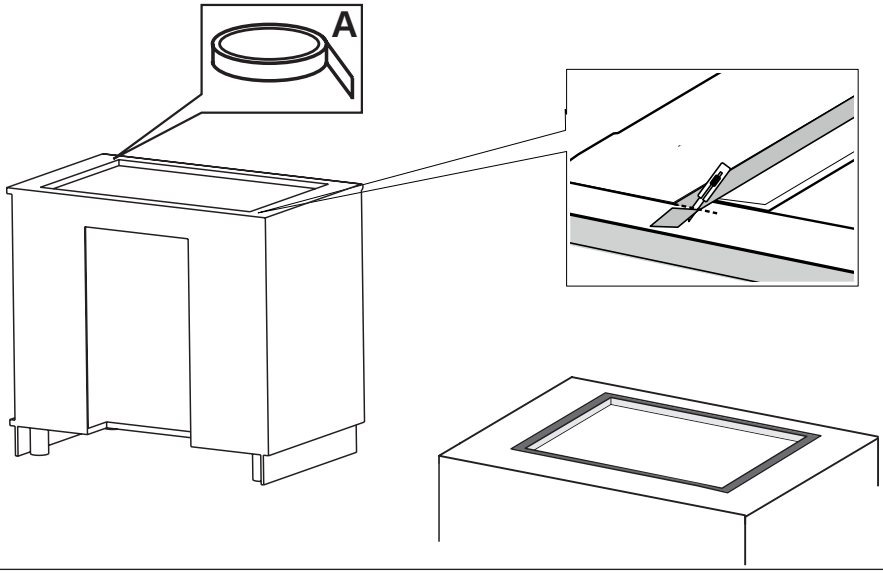

## 5y

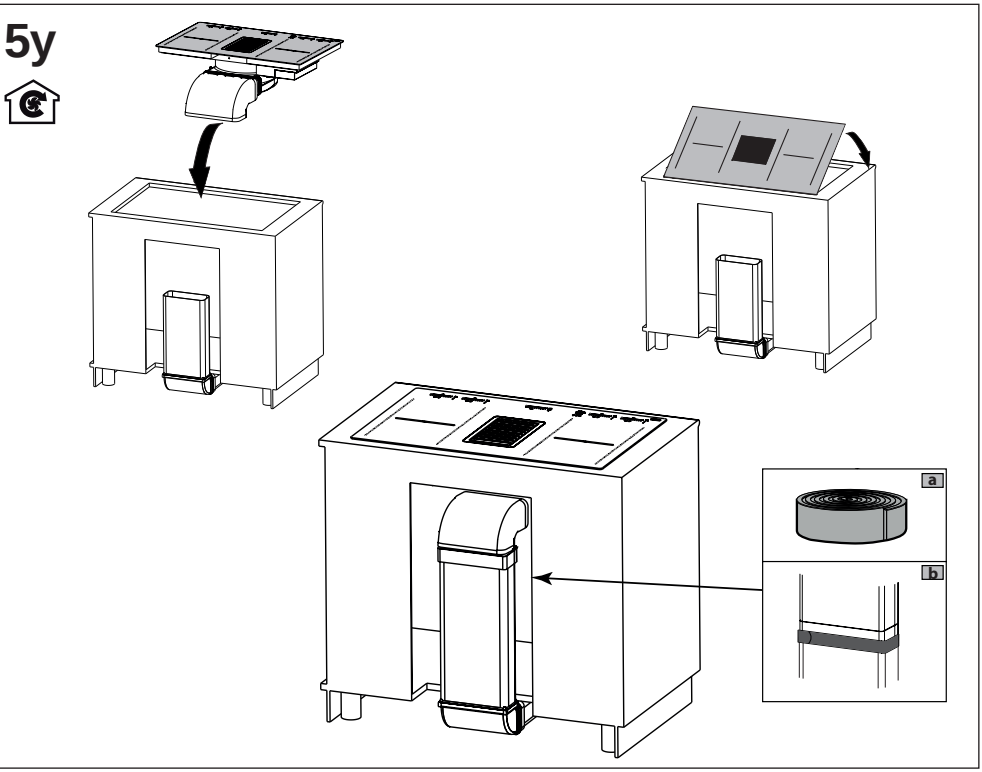


## 6y

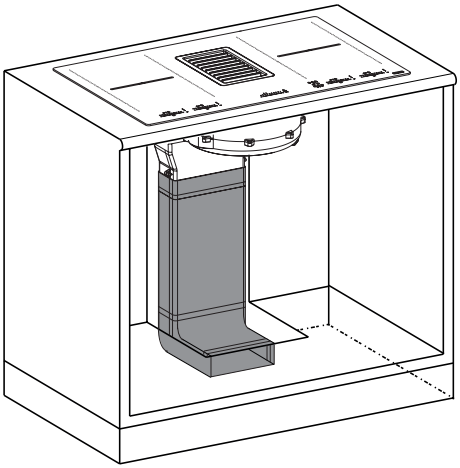

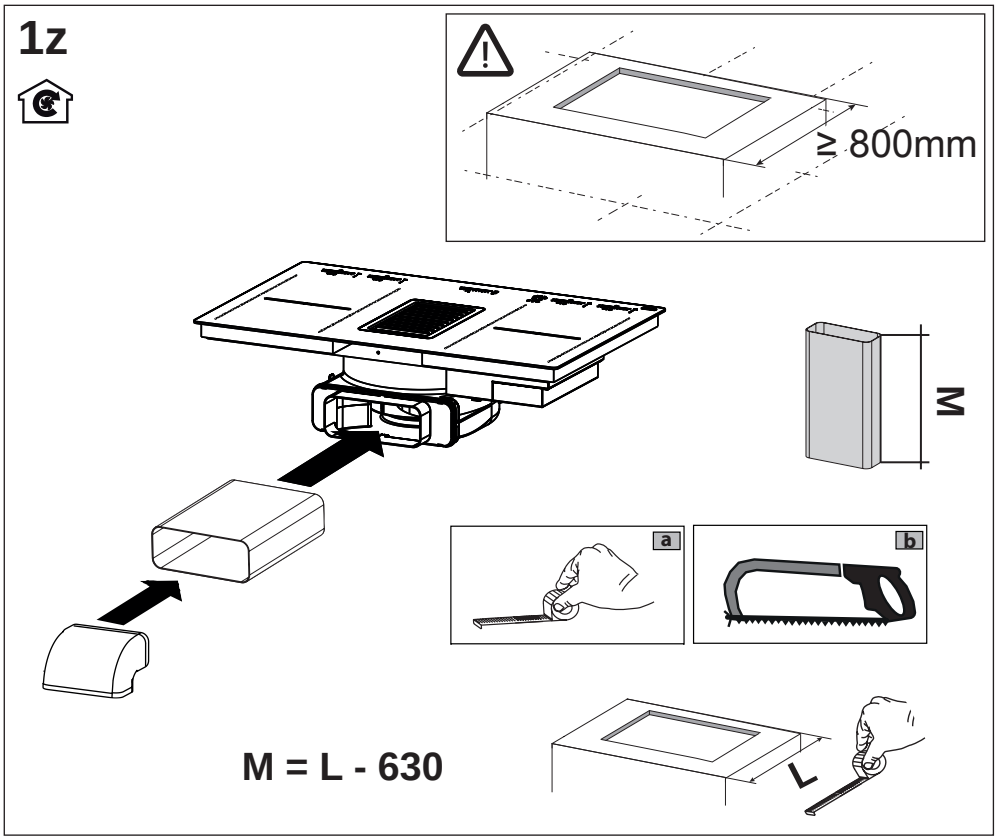
1z
≥ 800mm
M
a
b
M = L - 630
L

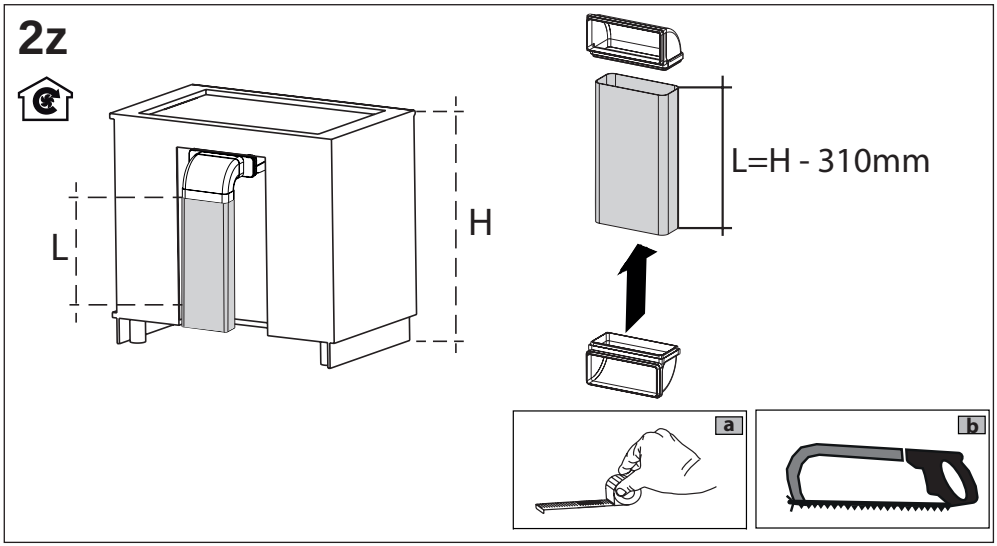
2z
L
H
L=H - 310mm
a
b

# 3z

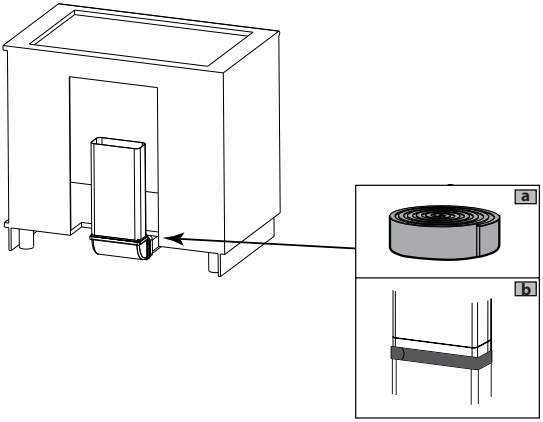


# 4z

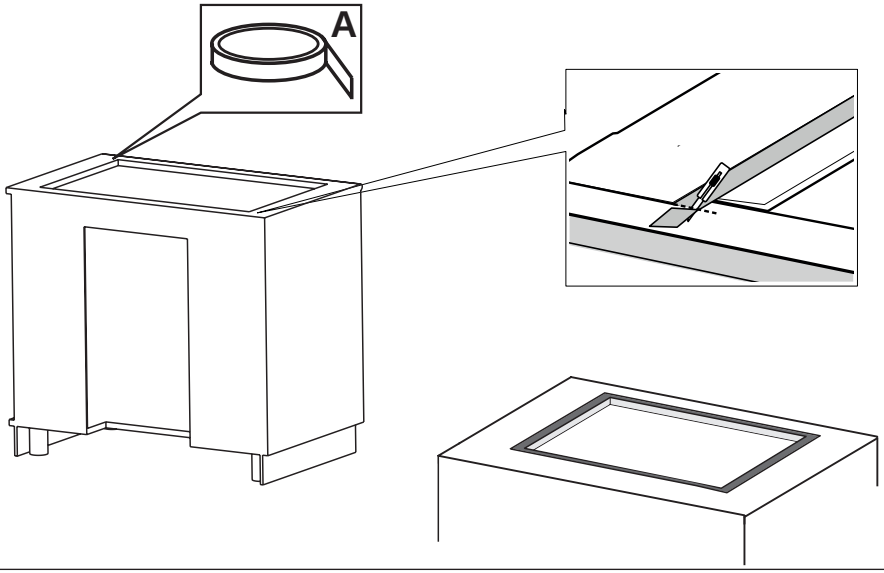

## 5z

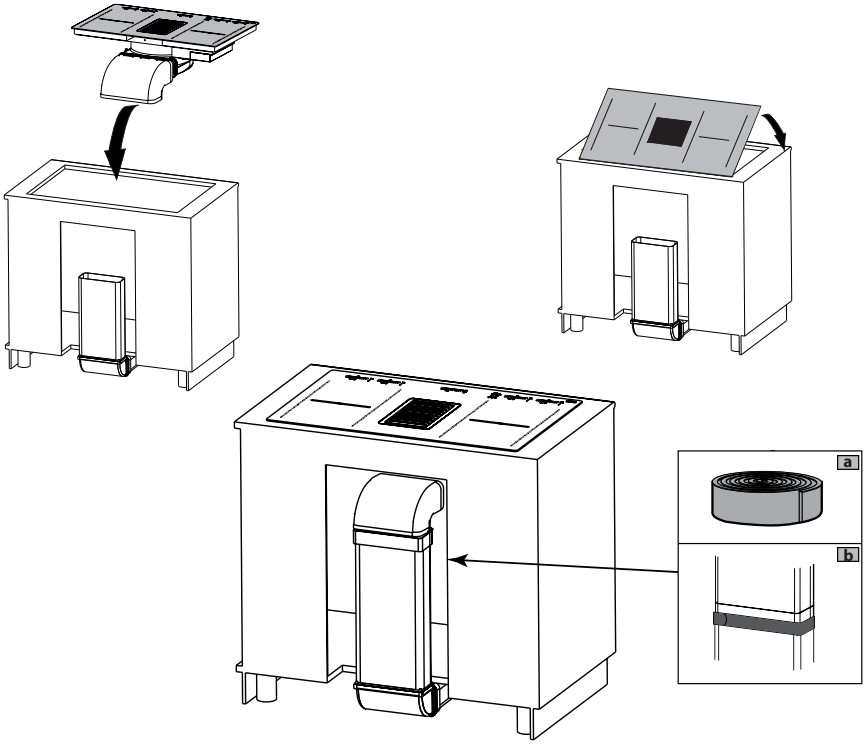


## 6z

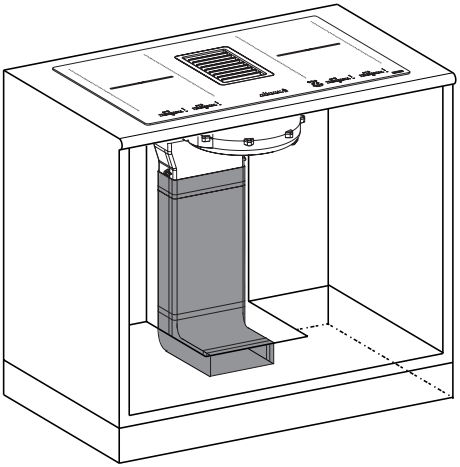

# 7.a

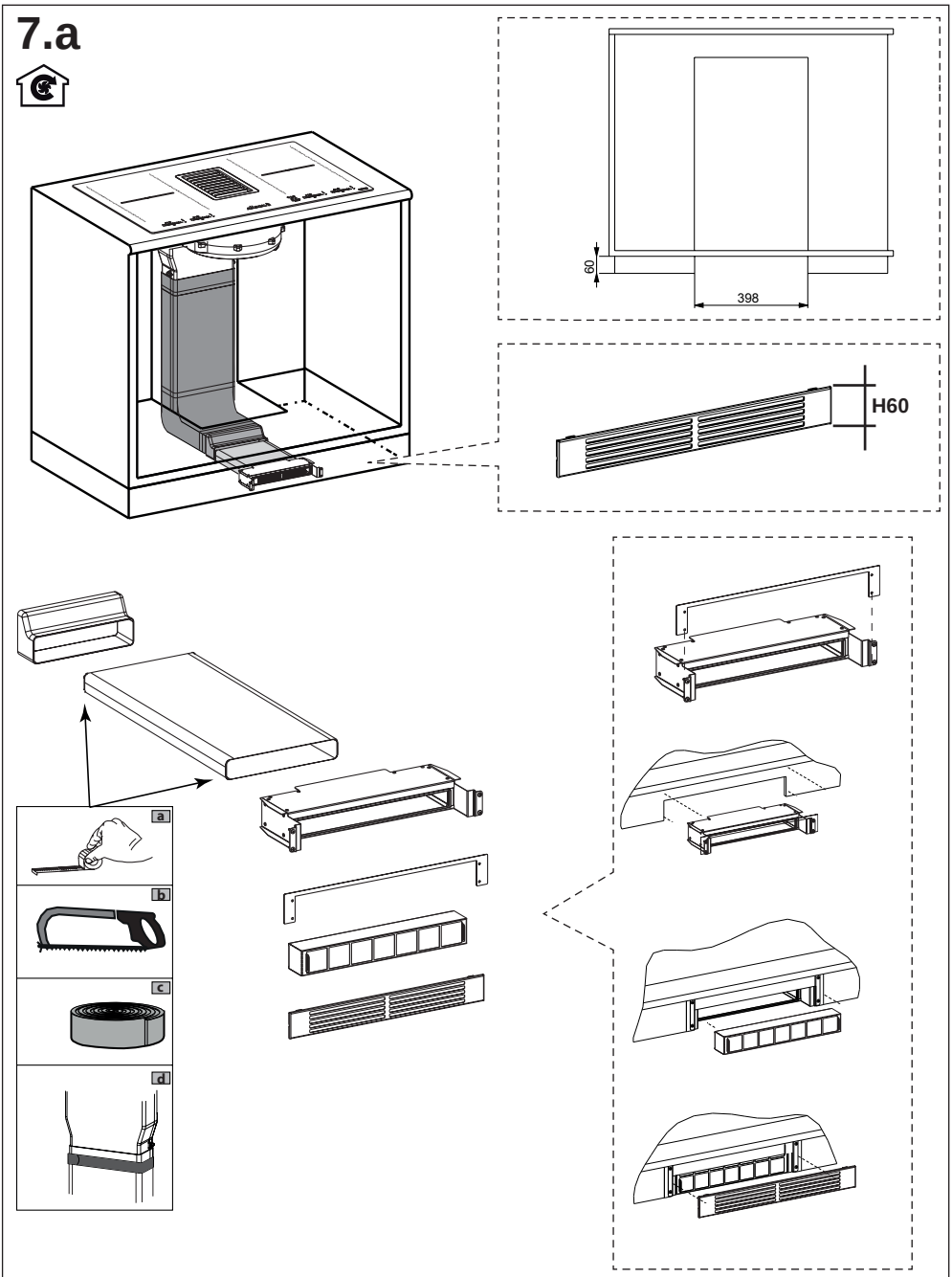

# 7.b

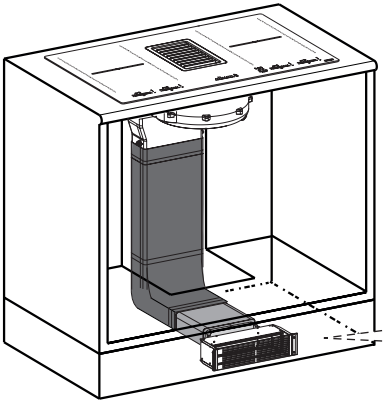

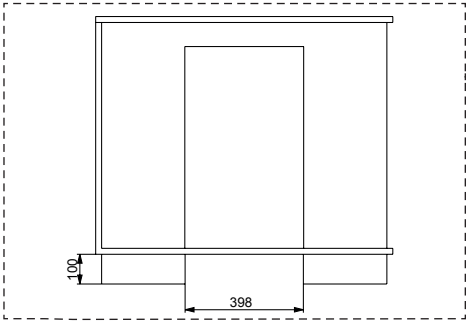


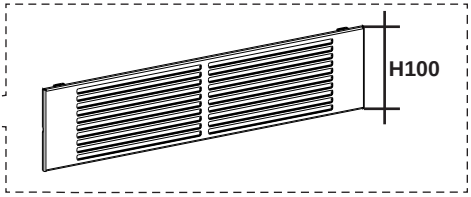


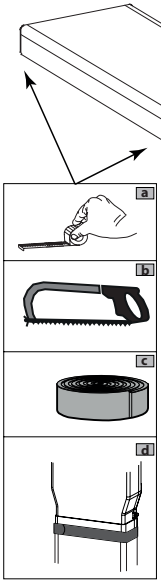


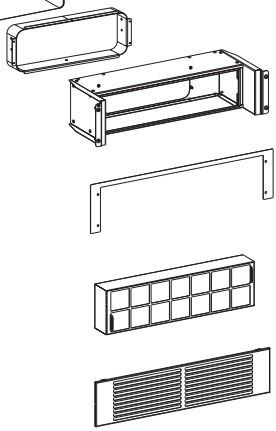

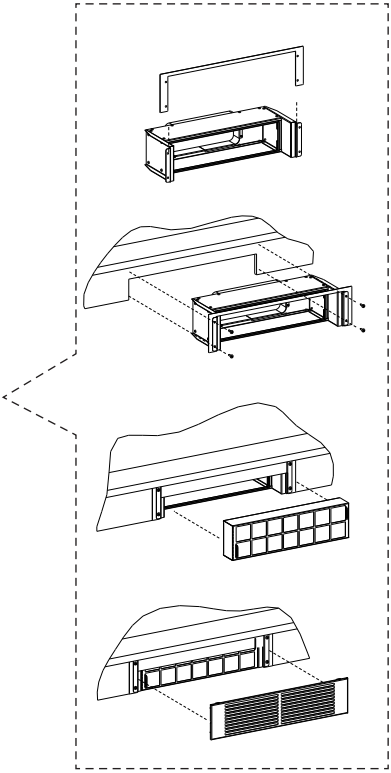

# 8

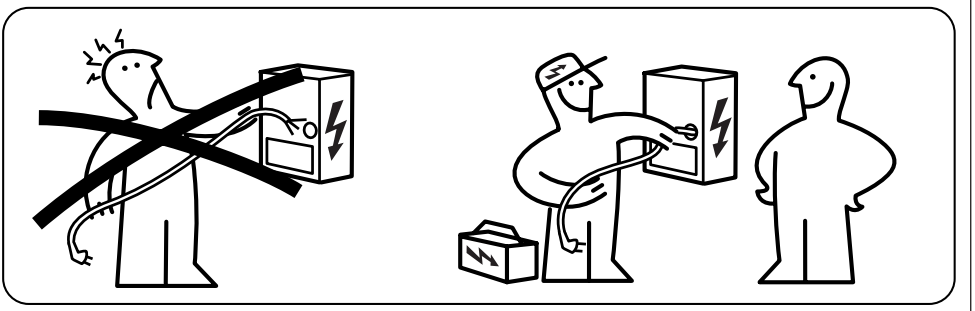

THREE PHASE

YELLOW&GREEN-------> ⏚
BLU----------> Neutral
BLACK----------> LN1
BROWN----------> LN2
GREY ----------> LN3

BIPHASE

YELLOW&GREEN-------> ⏚
BLU----------> Neutral
BLACK----------> LN1
BROWN+GREY---------> LN2

MONOPHASE

YELLOW&GREEN----------> ⏚
BLU----------> Neutral
BLACK+BROWN+GREY---------> LN1

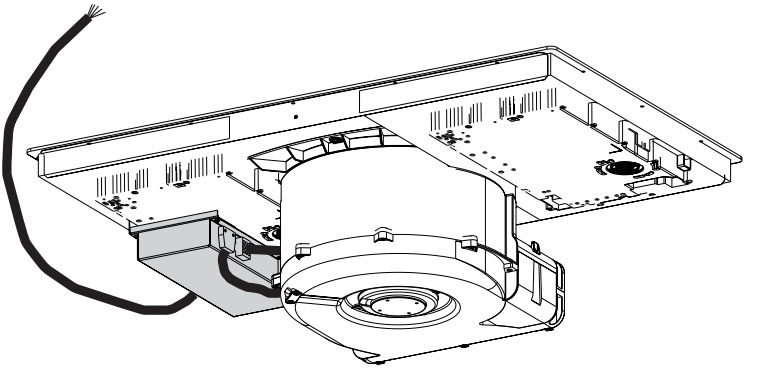

9

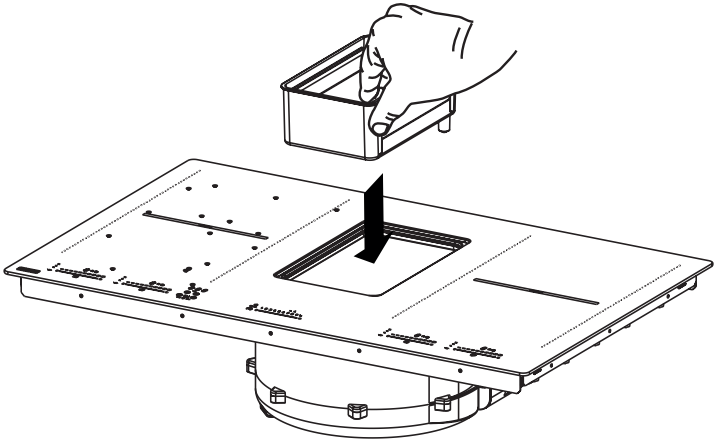

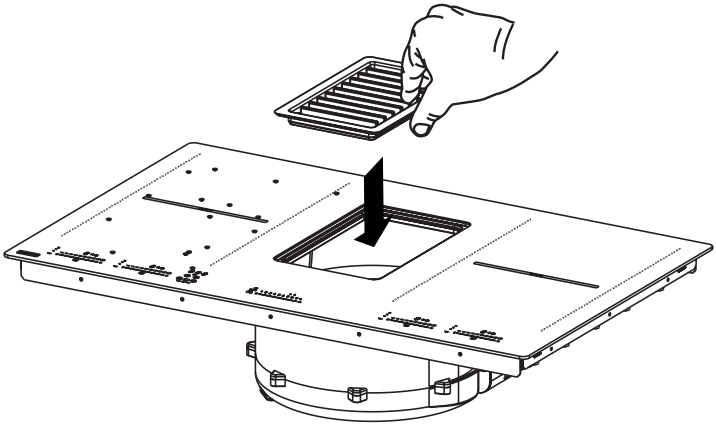

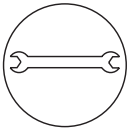

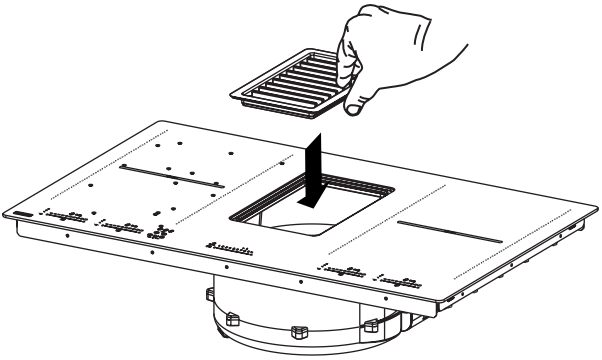

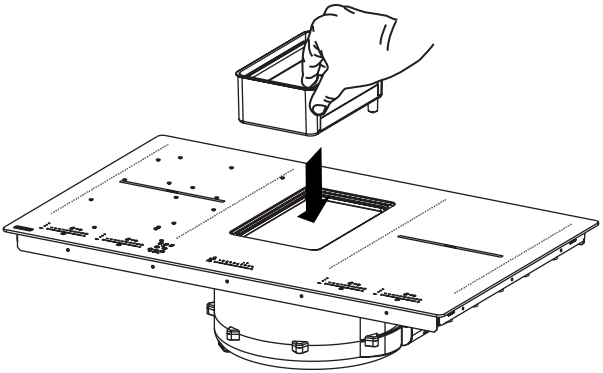

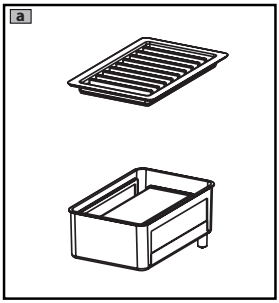
a

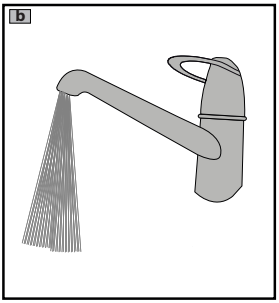
b

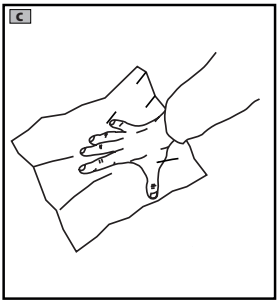
c

Franke S.p.a.
Via Pignolini,2
37019 Peschiera del Garda (VR)
www.franke.it

991.0xxx.xxx_01 - 180319
D0000xxxx_00