I-con Goulot mobile, Haute pression, Chr | 115.0625.185

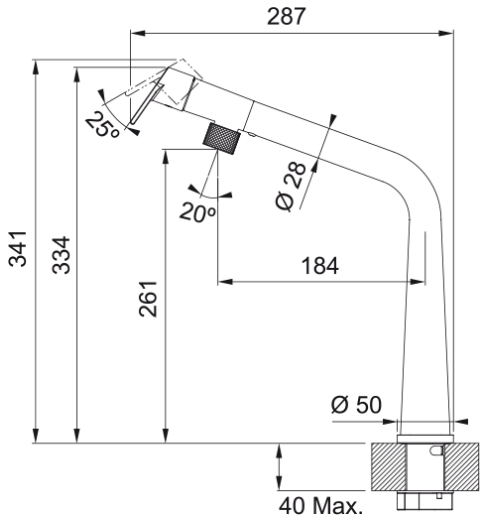

Associant un design contemporain et de merveilleuses fonctionnalités, Icon est l'équilibre parfait entre esthétique et fonctionnalité.
Choisissez le robinet extensible Icon, avec douchette à double jet et brise-jet aérateur laminaire Neoperl pour réduire les éclaboussures. Ou choisissez le bec pivotant Icon avec niveau de commande ergonomique frontal, offrant une utilisation facile pour les mains occupées ou sales.

Information produit	
Type de goulot	Goulot - L
Couleur	Chrome
Matériau	Laiton
Dimensions	
Diamètre perçage	35 mm
Diamètre cartouche	25 mm
Installation	
Type de fixation	Douille de fixation
Raccordement tuyau flexible	3/8"
Longueur du tuyau d'eau	500 mm
caractéristiques des produits	
Pression	Haute pression
Version	Solution fenêtre
Position du levier de commande	Levier de commande haut
Rotation du robinet	120°
Numéro d'article	
Marque	Franke
Famille de produit	Mythos
Gamme	Icon
Caractéristiques produit	
Cartouche ECO	Non
Type d'aérateur	Laminaire

Données